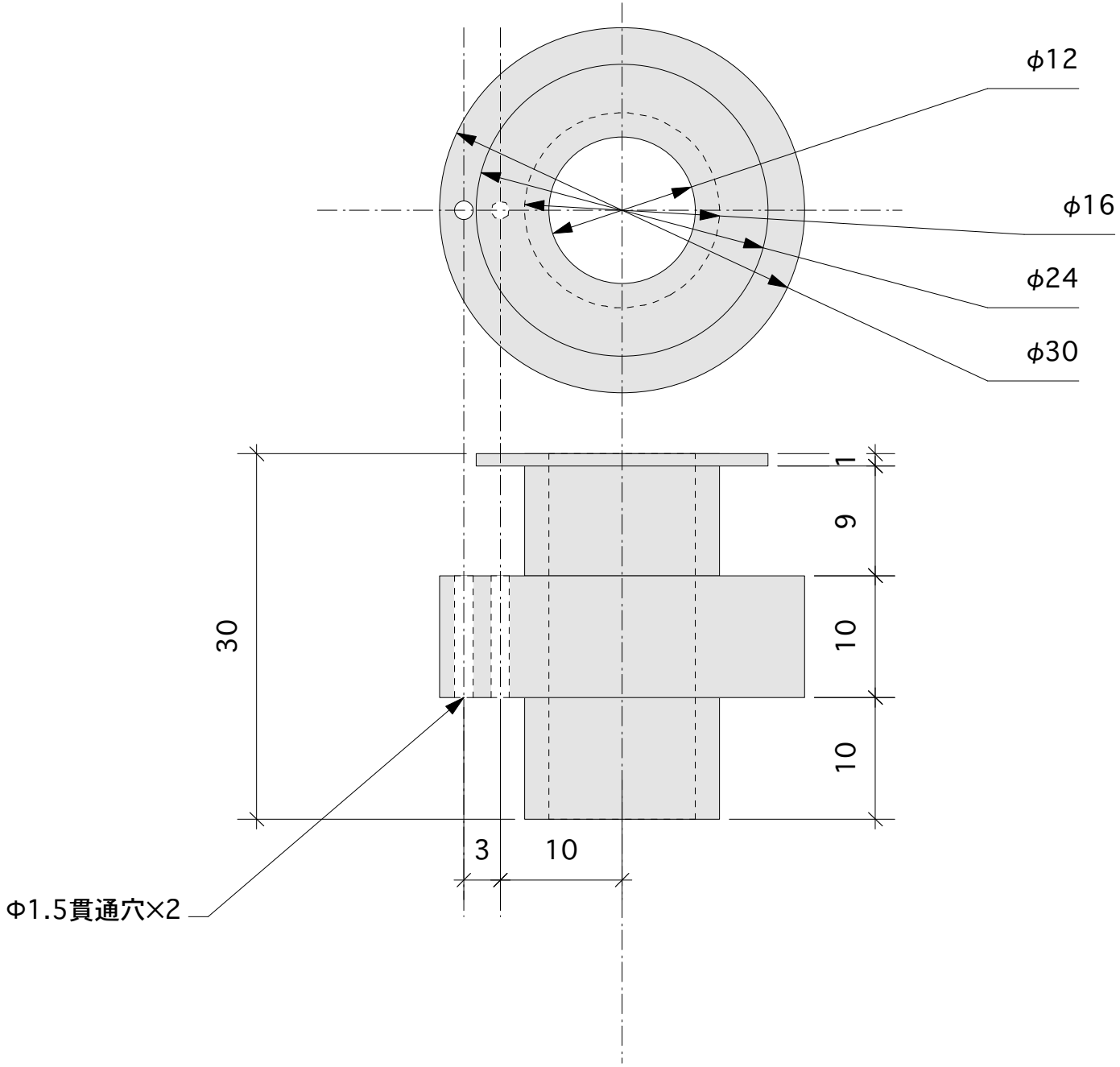

内山　隆
部 品 番 号 ：J20
部品名：コイル(300K)
材質：ピーク材
個数：　12
尺度：　1/0.5
単位：　mm
工作精度：　0.1mm
仕 上 げ 精 度 ：▽▽
日付：　2008/10/14