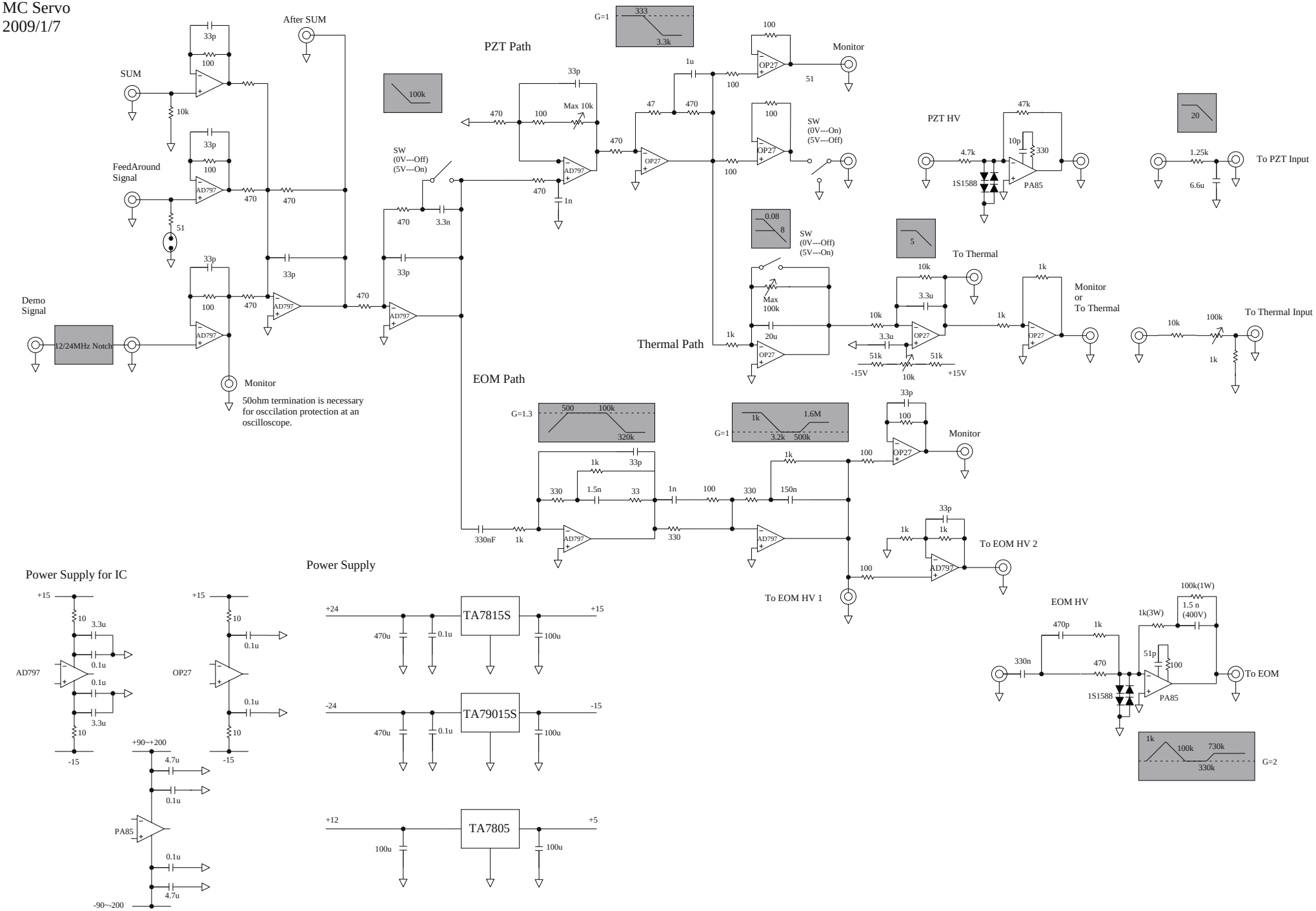MC Servo
2009/1/7