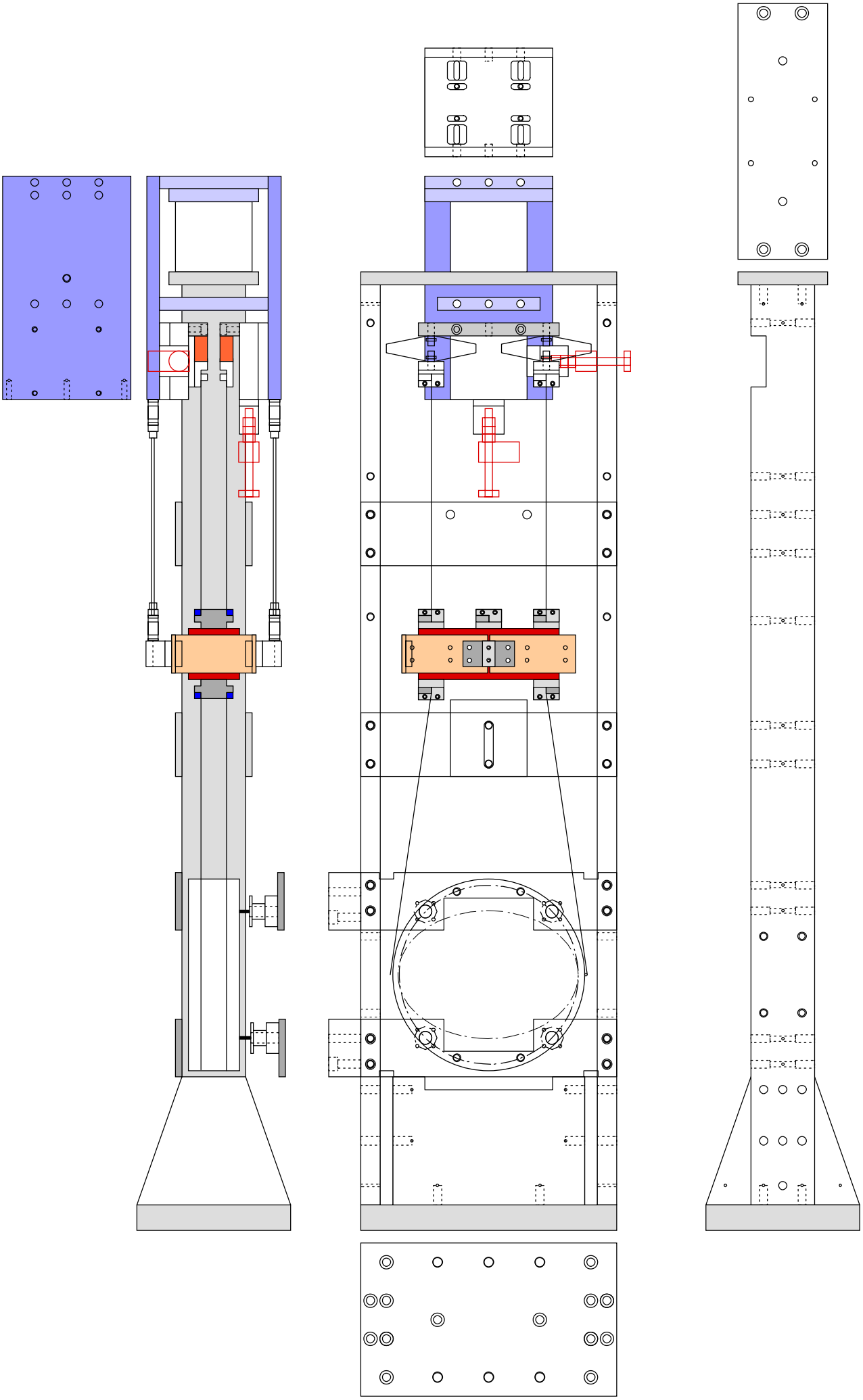

部品名	BS支柱押さえ板1
材質	Al5052
個数	2個

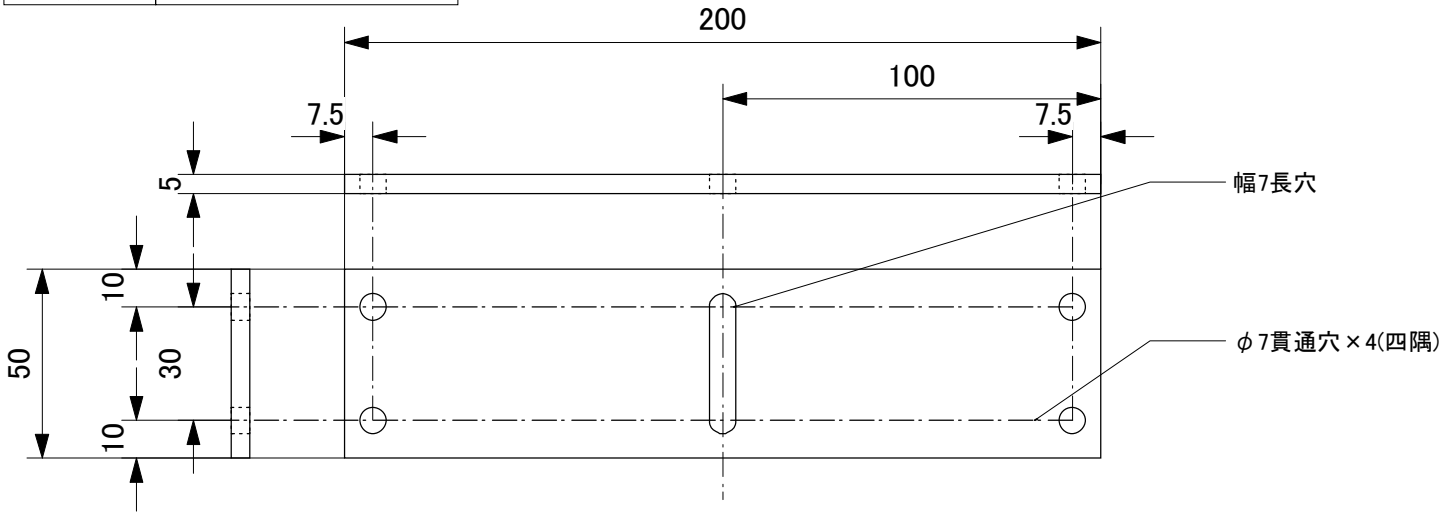

部品名	BS支柱押さえ板2
材質	Al5052
個数	2個

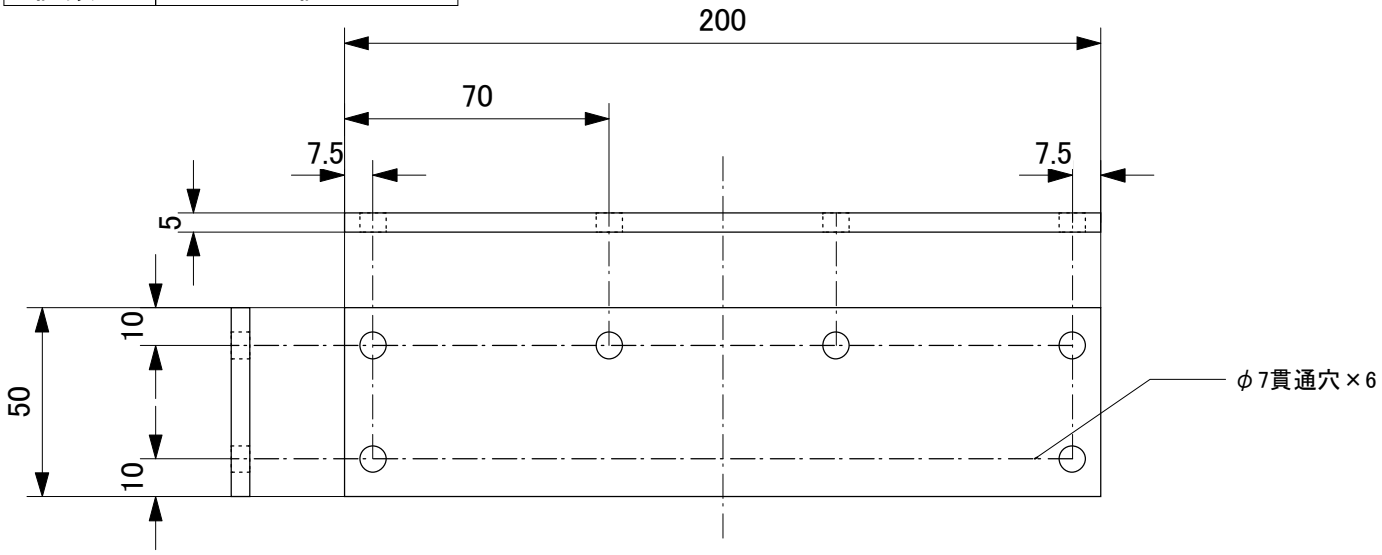

部品名	BSマスうけ
材質	Al5052
個数	1個

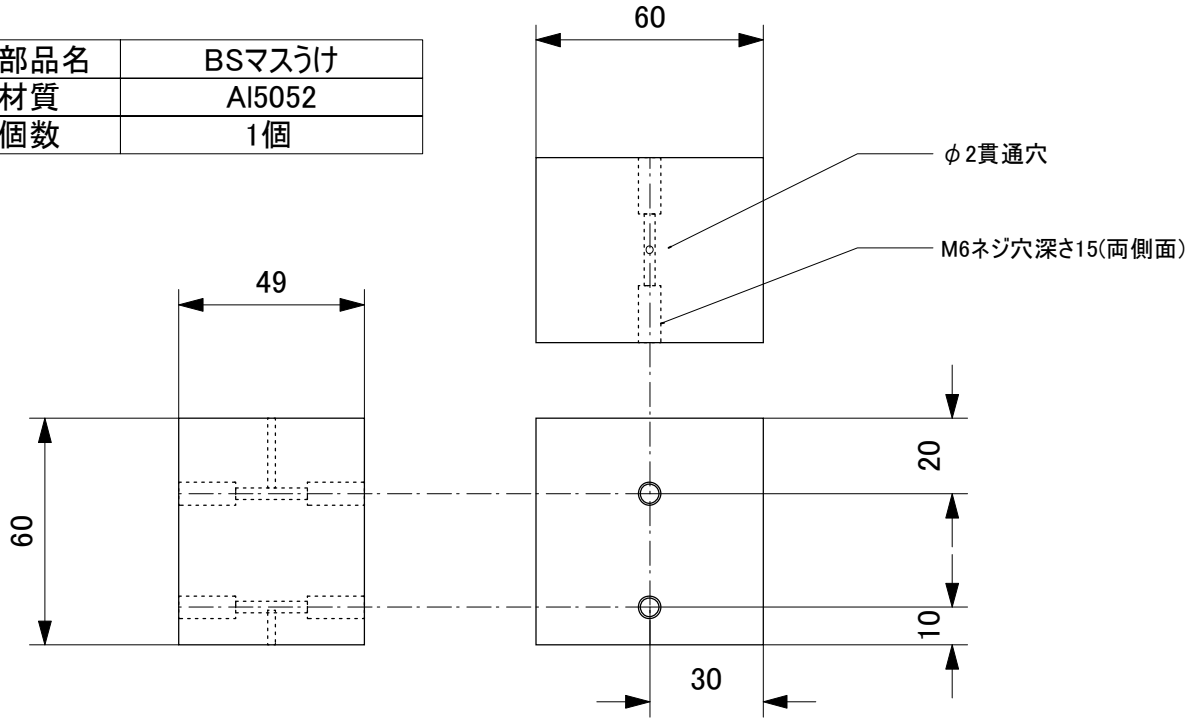

部品名	BS支柱
材質	SUS304
個数	2個

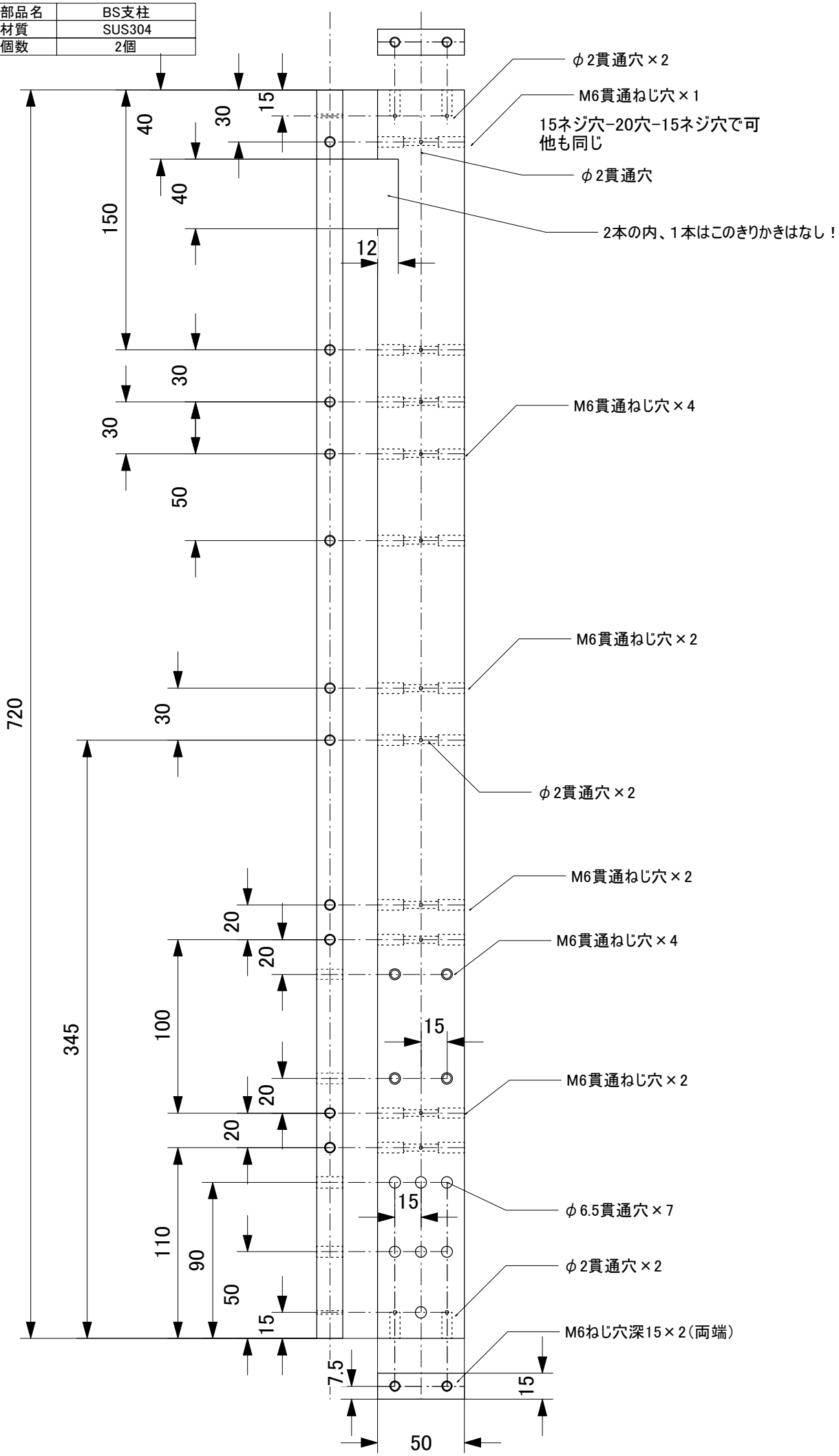

部品名	BSはずかい
材質	Al5052
個数	2個

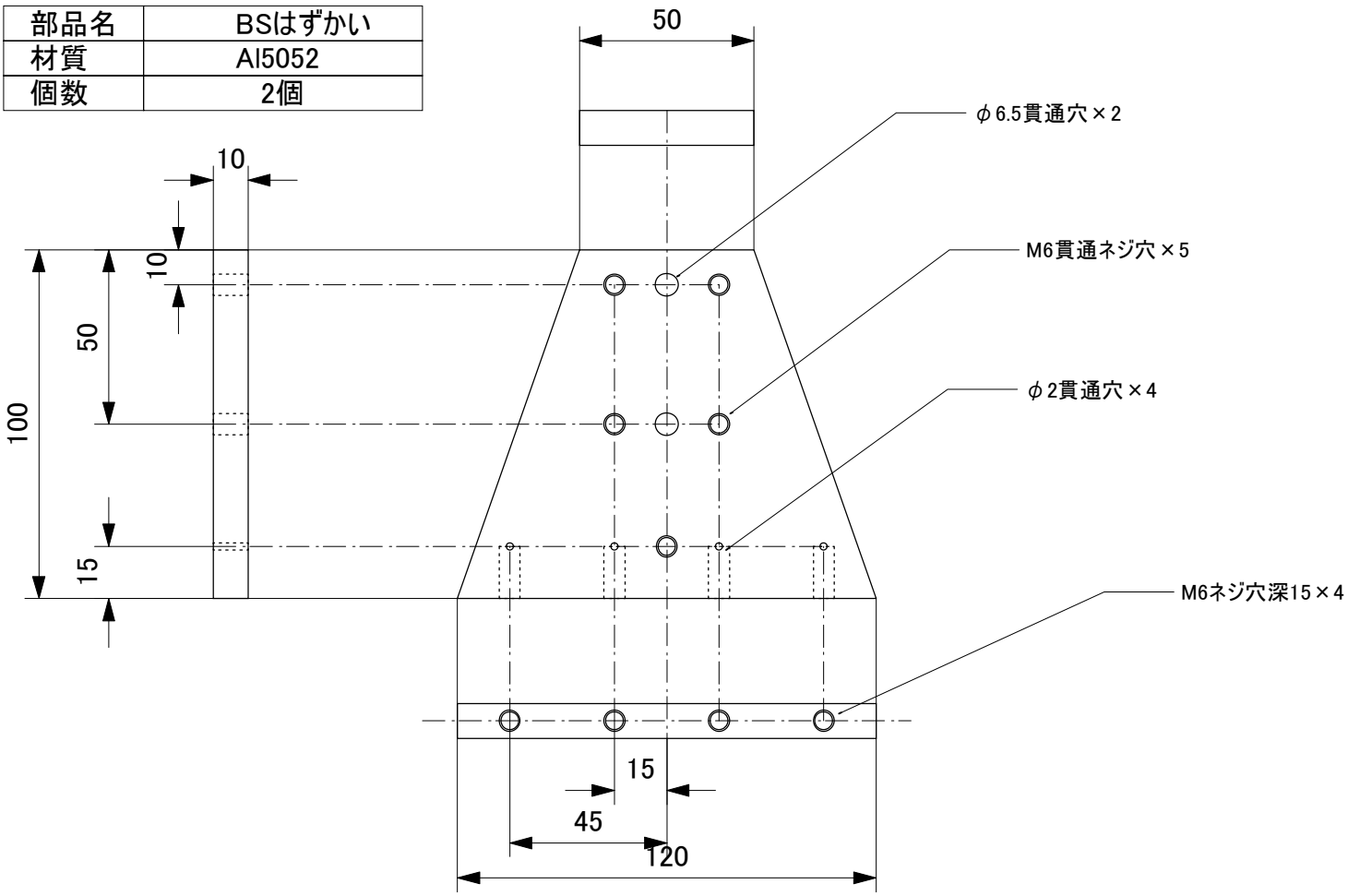

部品名	BS天板
材質	Al5052
個数	1個

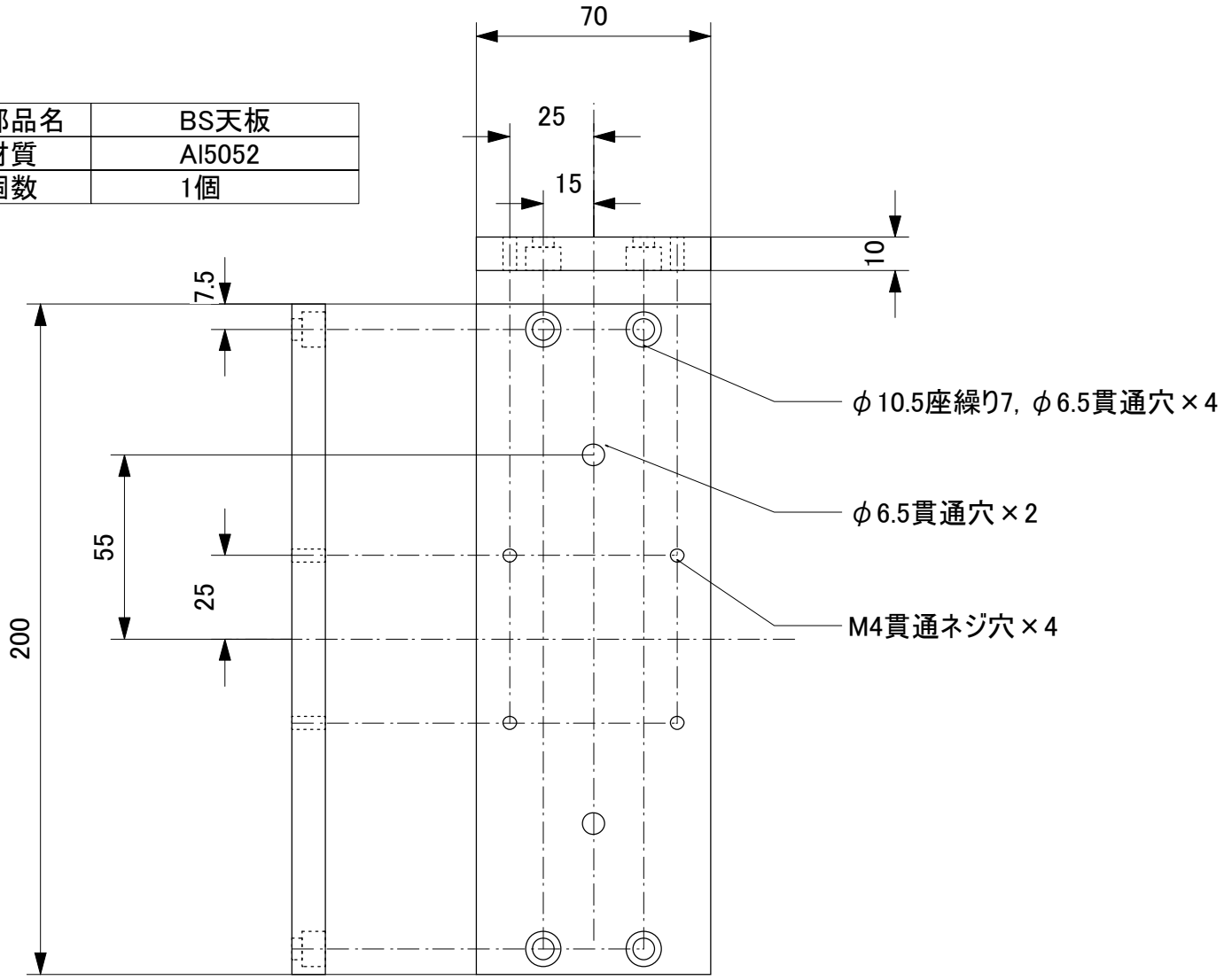

部品名	BS底板
材質	Al5052
個数	1個

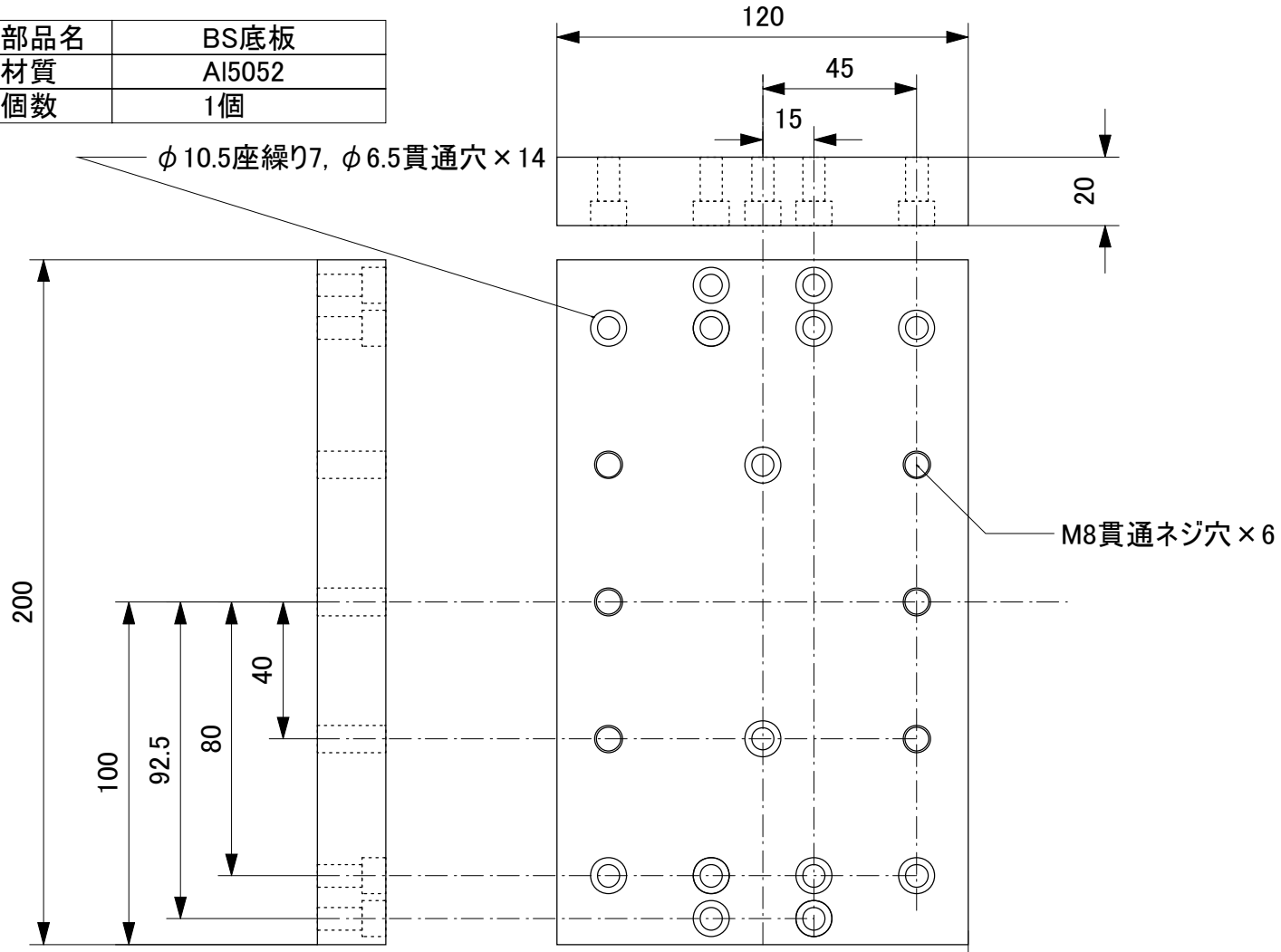

部品名	BS底ブロック
材質	SUS304
個数	1個

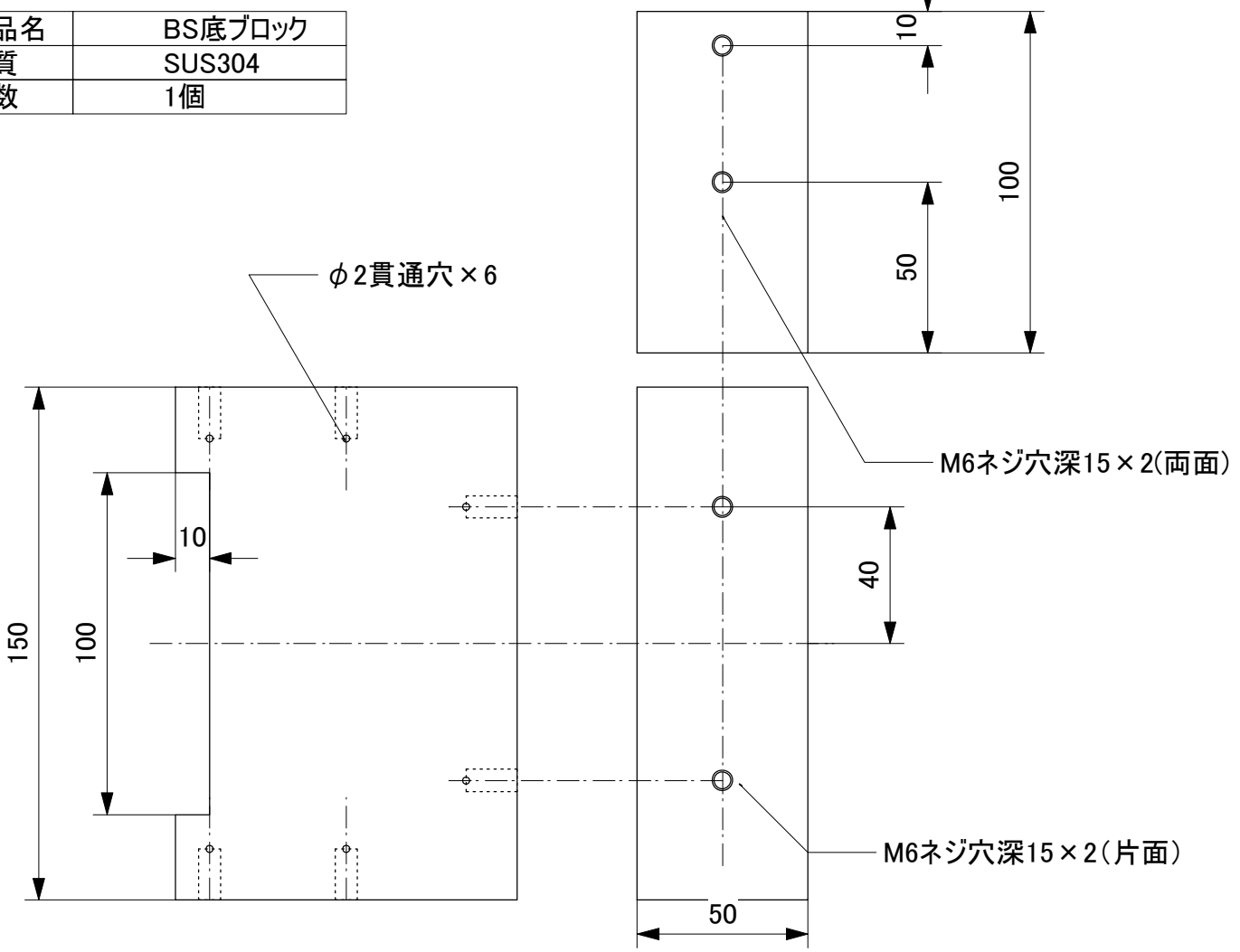

部品名	BSコイルホルダー板支柱
材質	Al5052
個数	4個

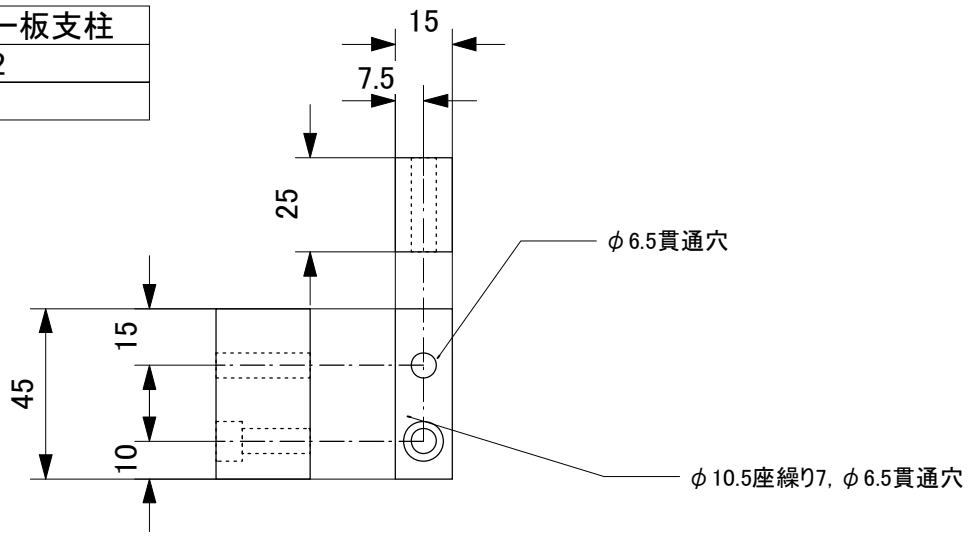

部品名	BSコイルホルダー板
材質	Al5052
個数	2個

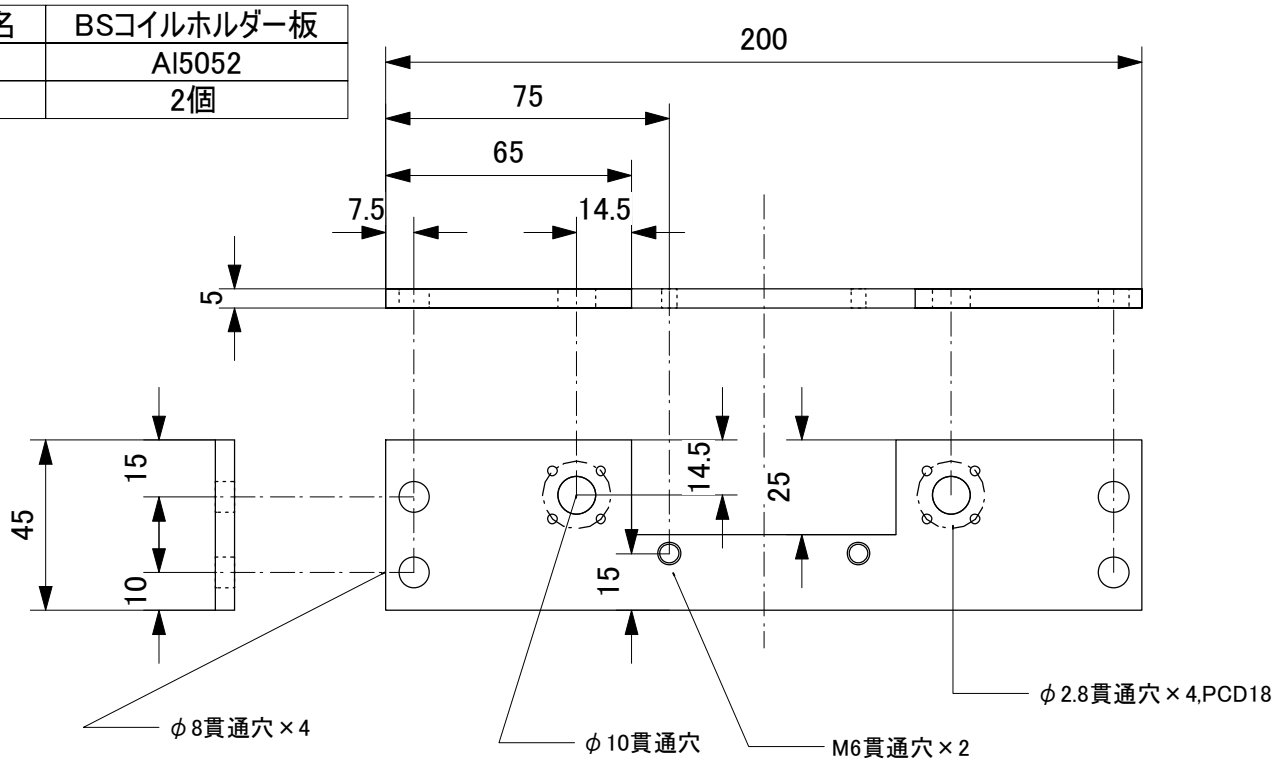

部品名	BS保護板
材質	Al5052
個数	2個

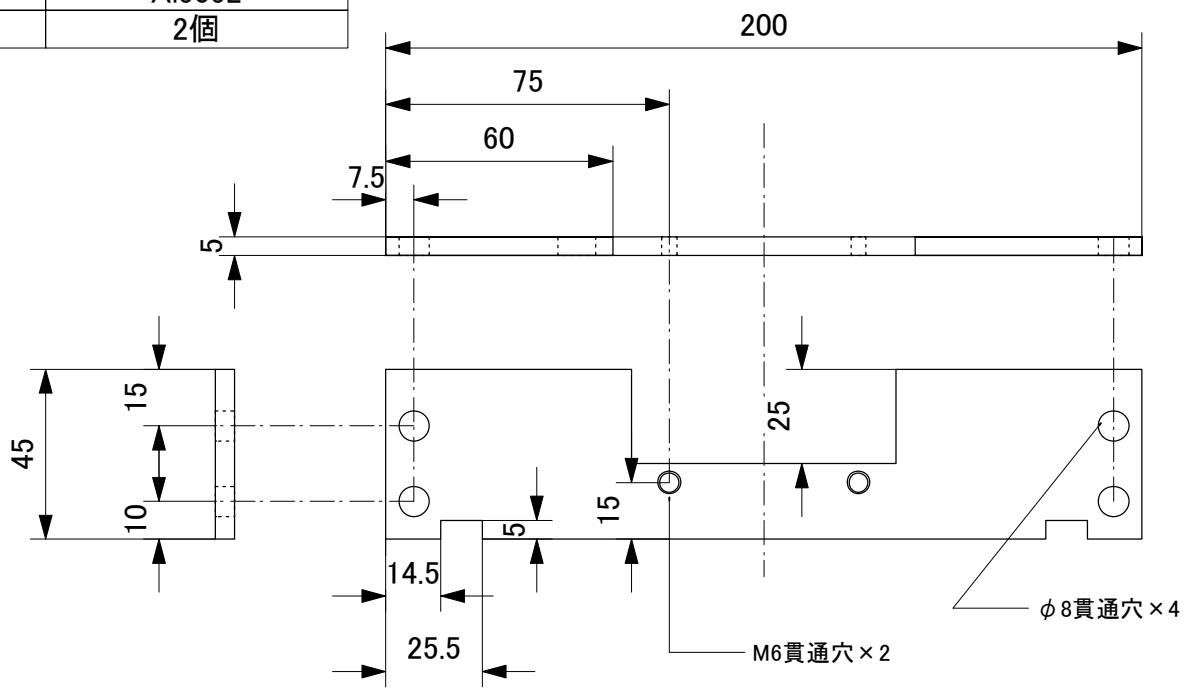

部品名	BS磁石板
材質	SUS440
個数	2個

板を曲げて作ってください

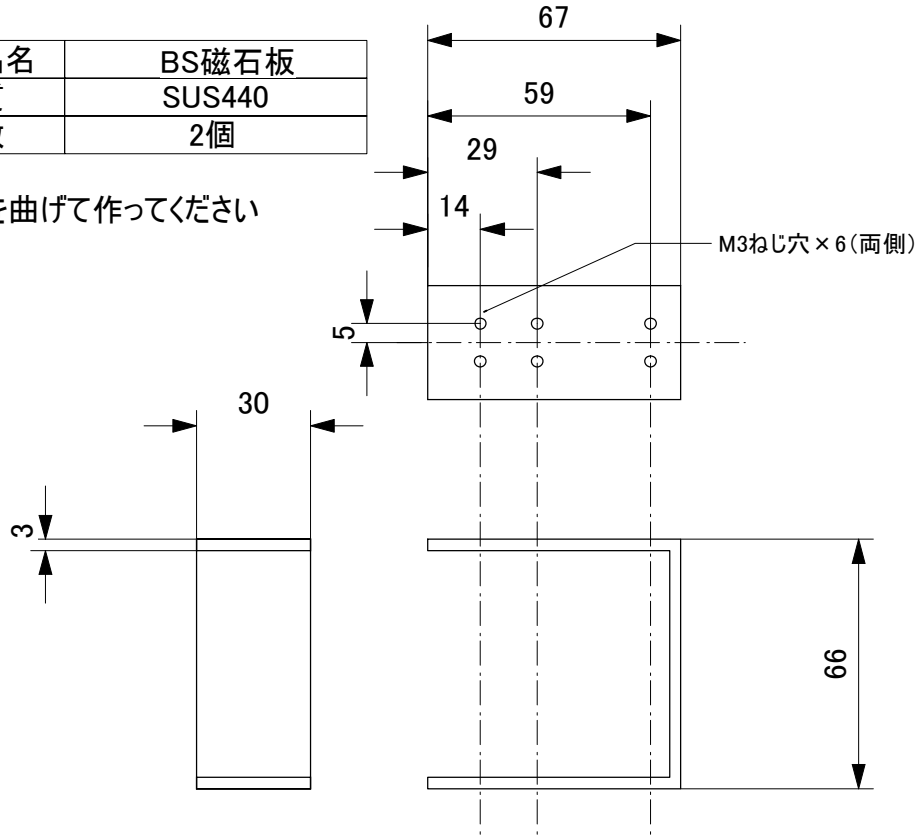

部品名	BS上段マス
材質	CU
個数	1個

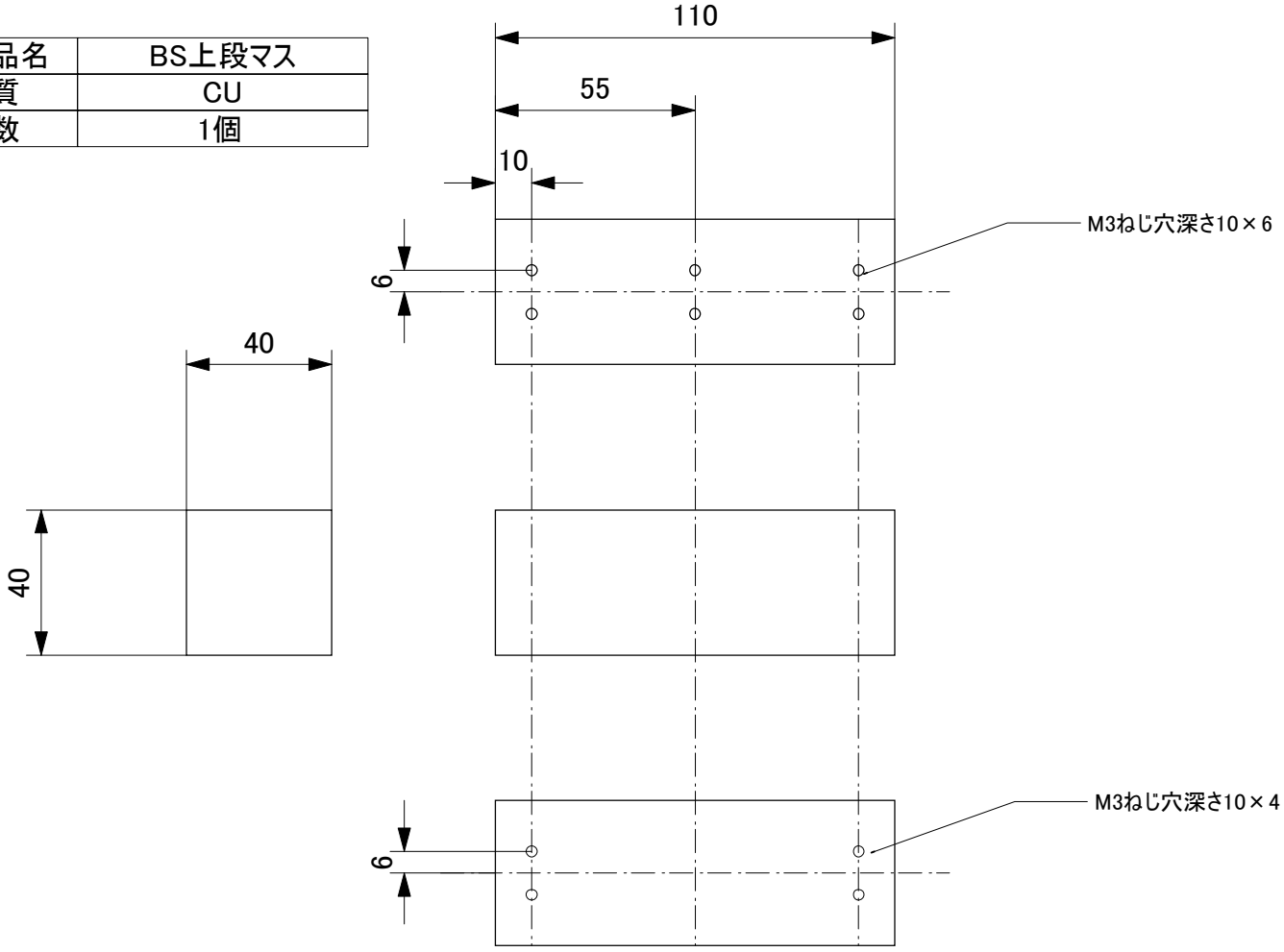

部品名	BS上段マス上クランプ土台
材質	Al5052
個数	5個

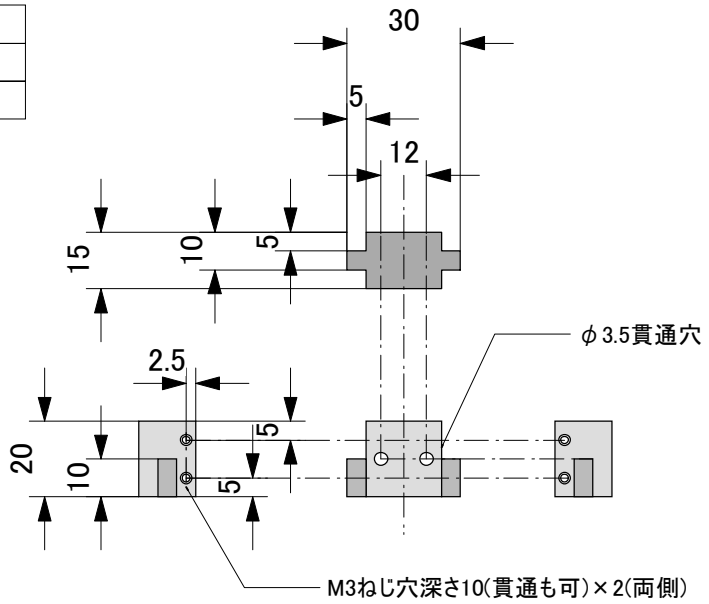

部品名	クッション1
材質	テフロン
個数	1個

部品名	クッション1
材質	テフロン
個数	2個

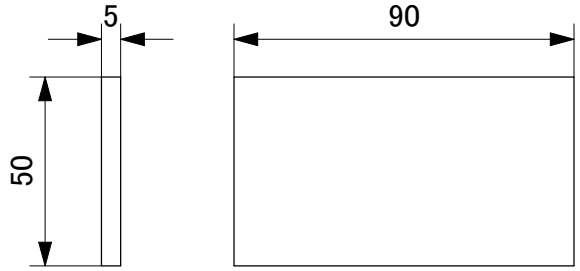

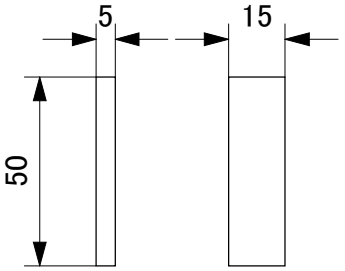

部品名	BSロッドクランプ
材質	Al5052
個数	2個

部品名	BSワイヤークランプ
材質	Al5052
個数	12個

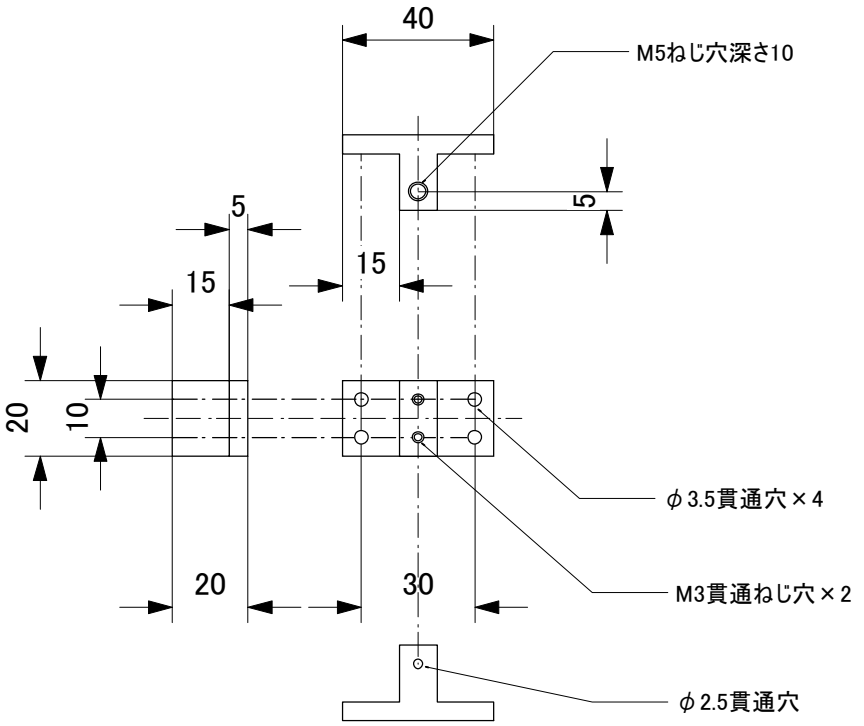

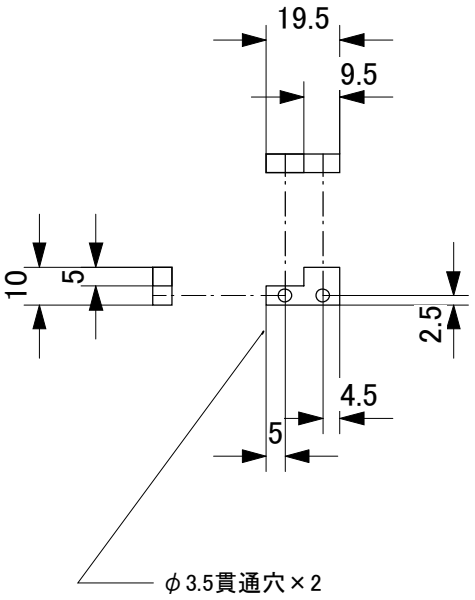

部品名	BS棒
材質	SUS304
個数	4個

直径2mm,長さ200mmの棒

部品名	BS鏡ワイヤーガイド
材質	SUS304
個数	2個

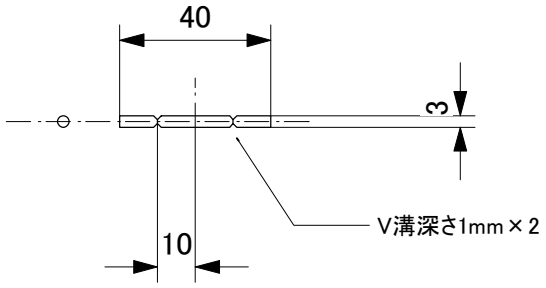

部品名	BSステージオフセット
材質	SUS304
個数	1個

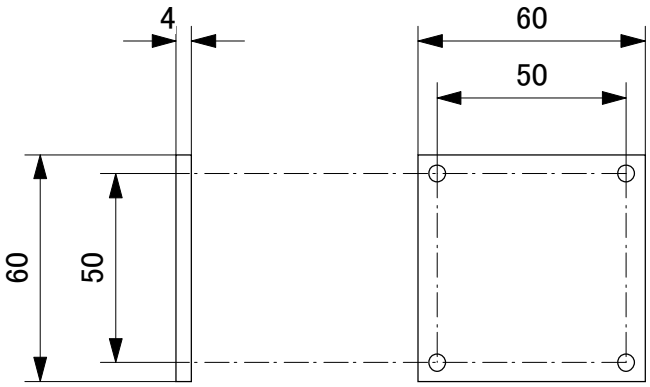

部品名	BSステージ土台X
材質	Al5052
個数	1個

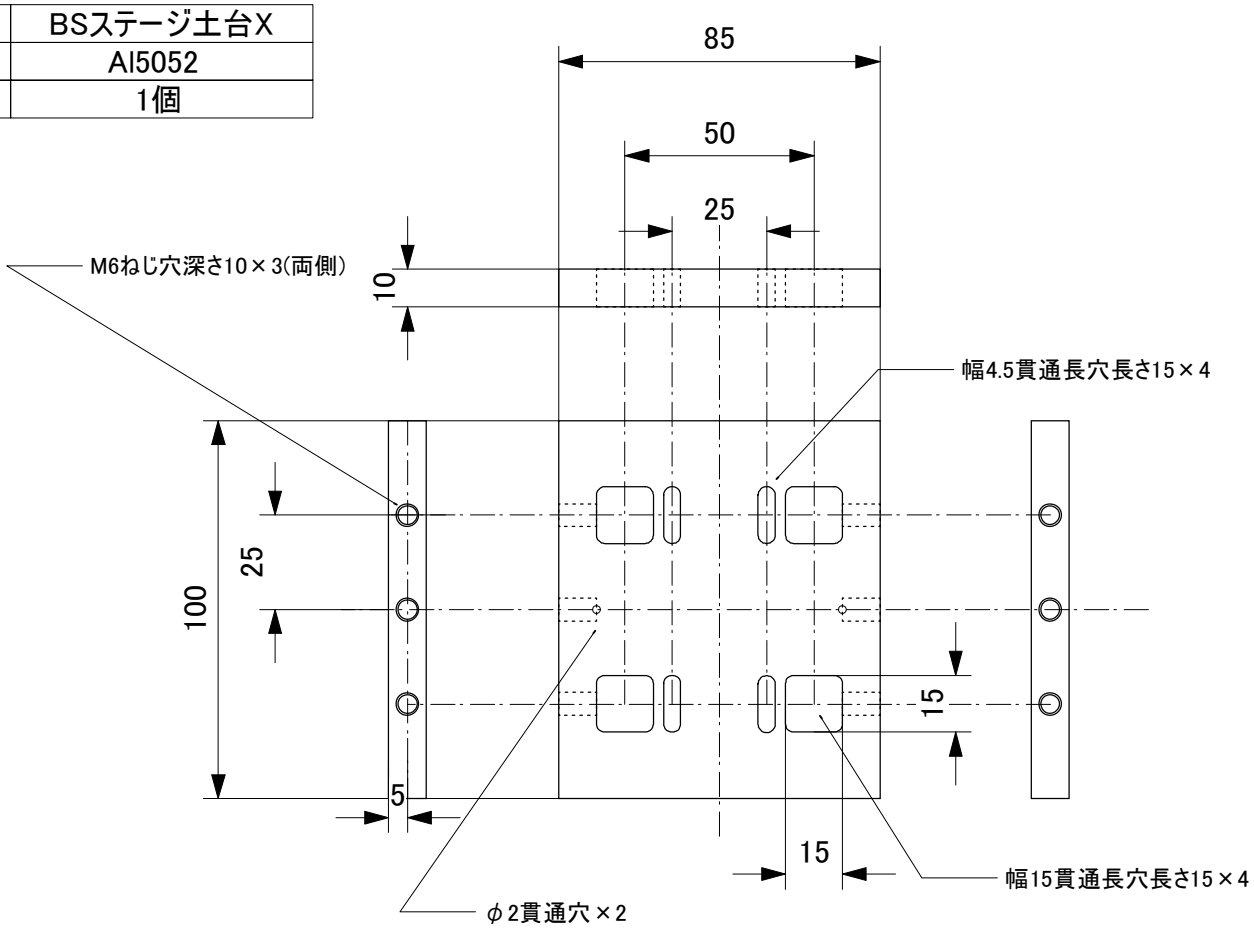

部品名	BSステージ土台PY
材質	Al5052
個数	2個

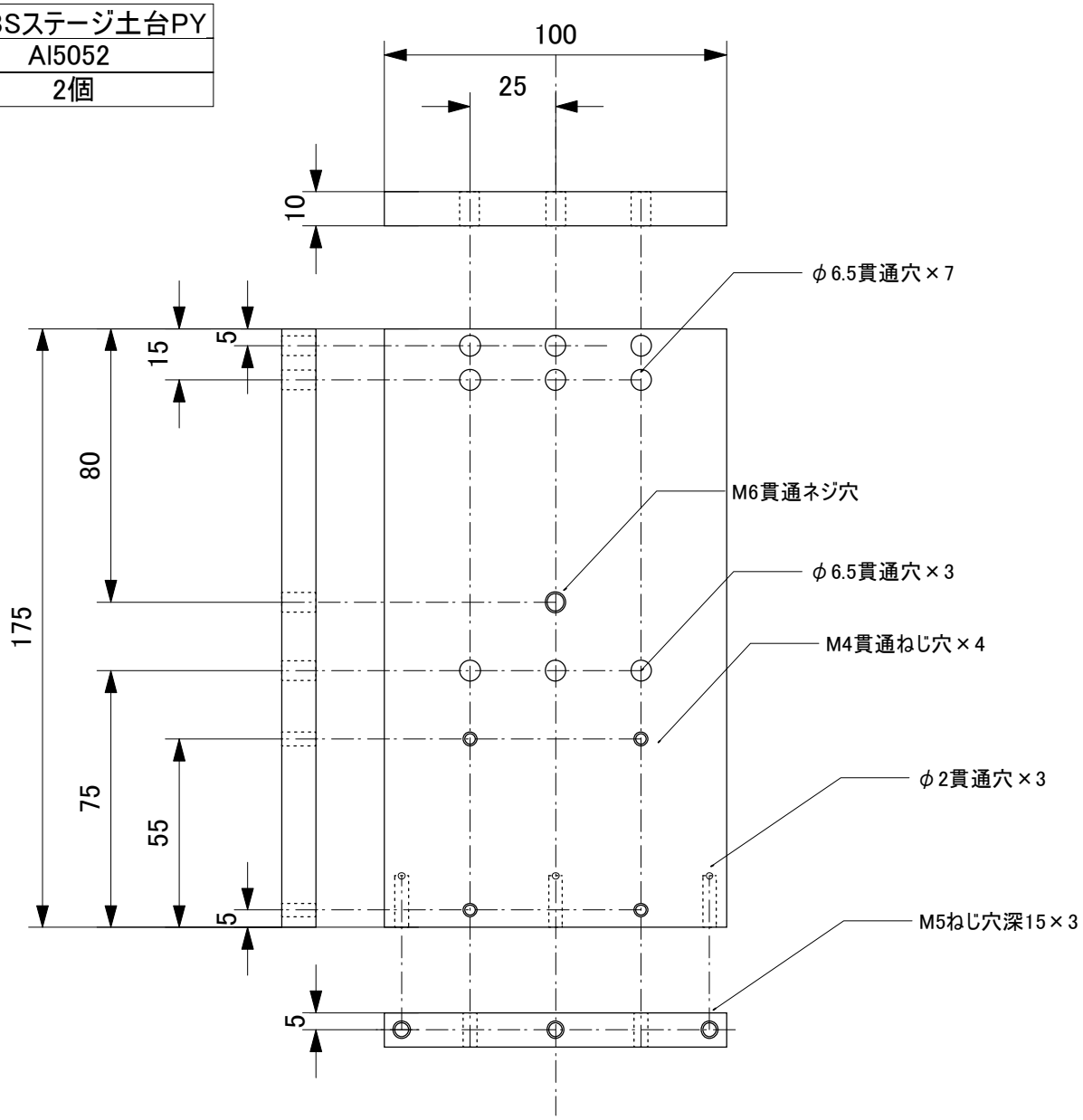

部品名	BSステージ土台Y
材質	Al5052
個数	1個

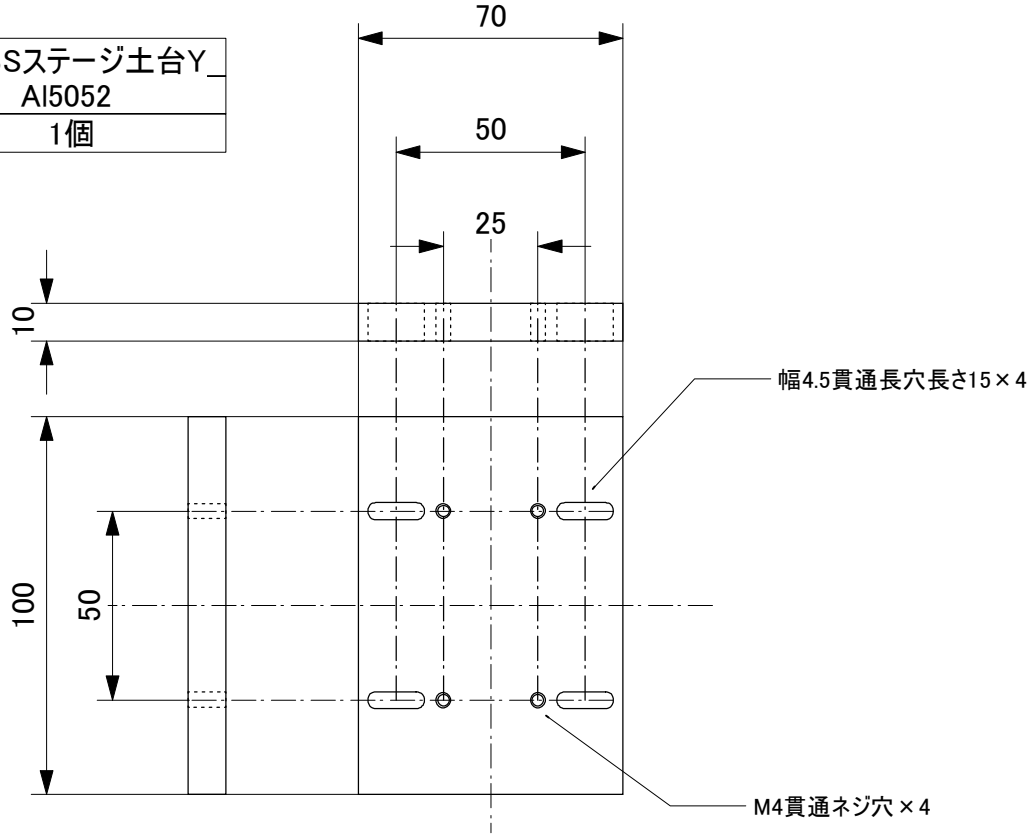

部品名	BS板ばね支持（上）
材質	SUS304
個数	2個

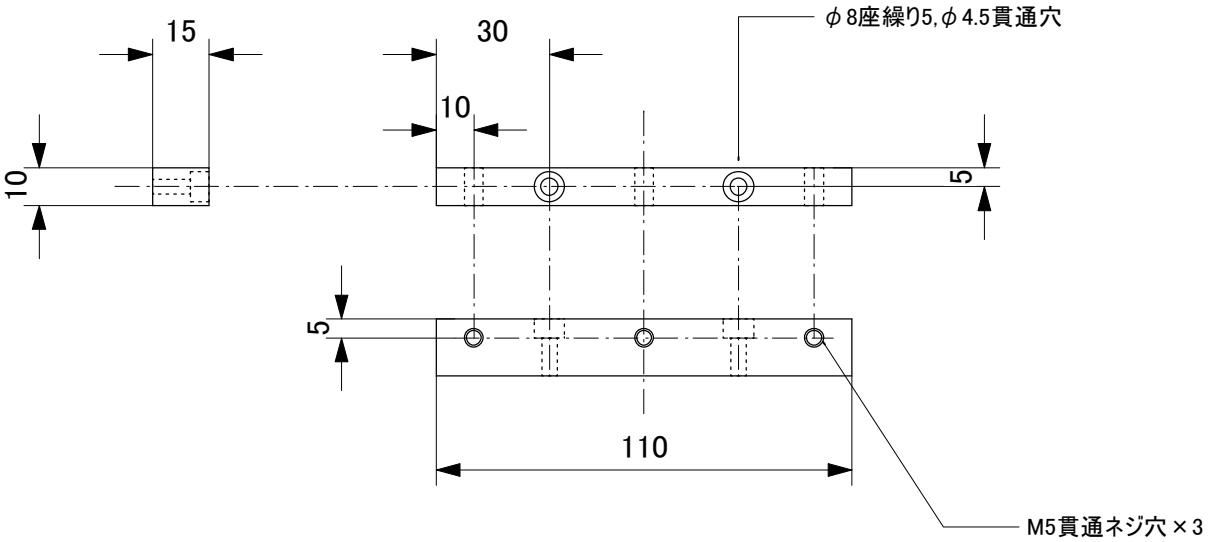

部品名	BS板ばね支持（下）
材質	Al5052
個数	3個

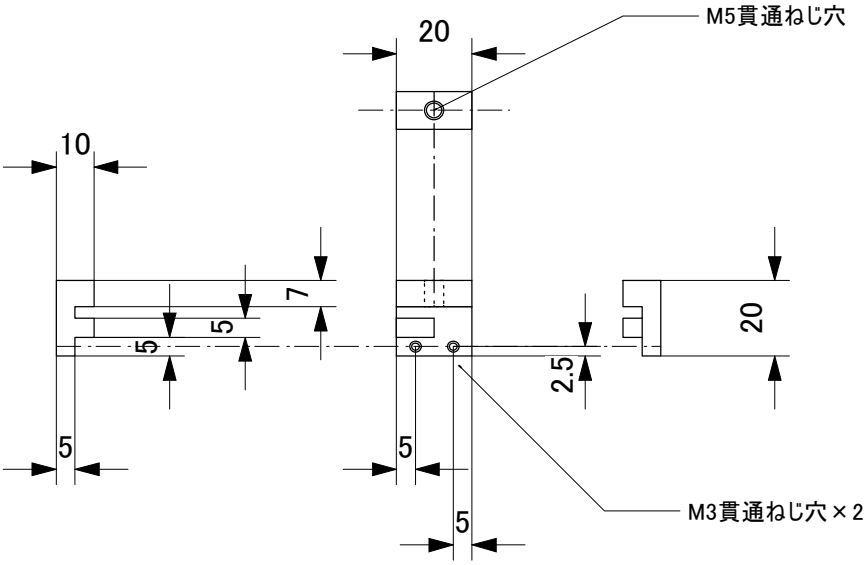

部品名	BSステージ台補強
材質	Al5052
個数	1個

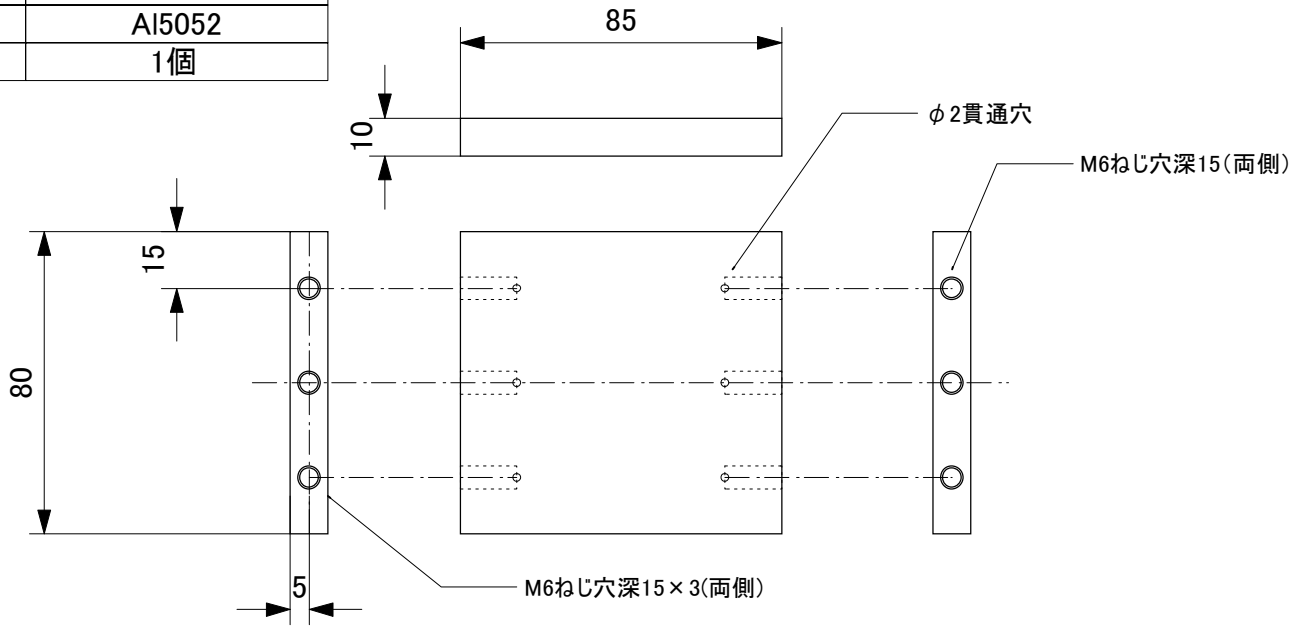
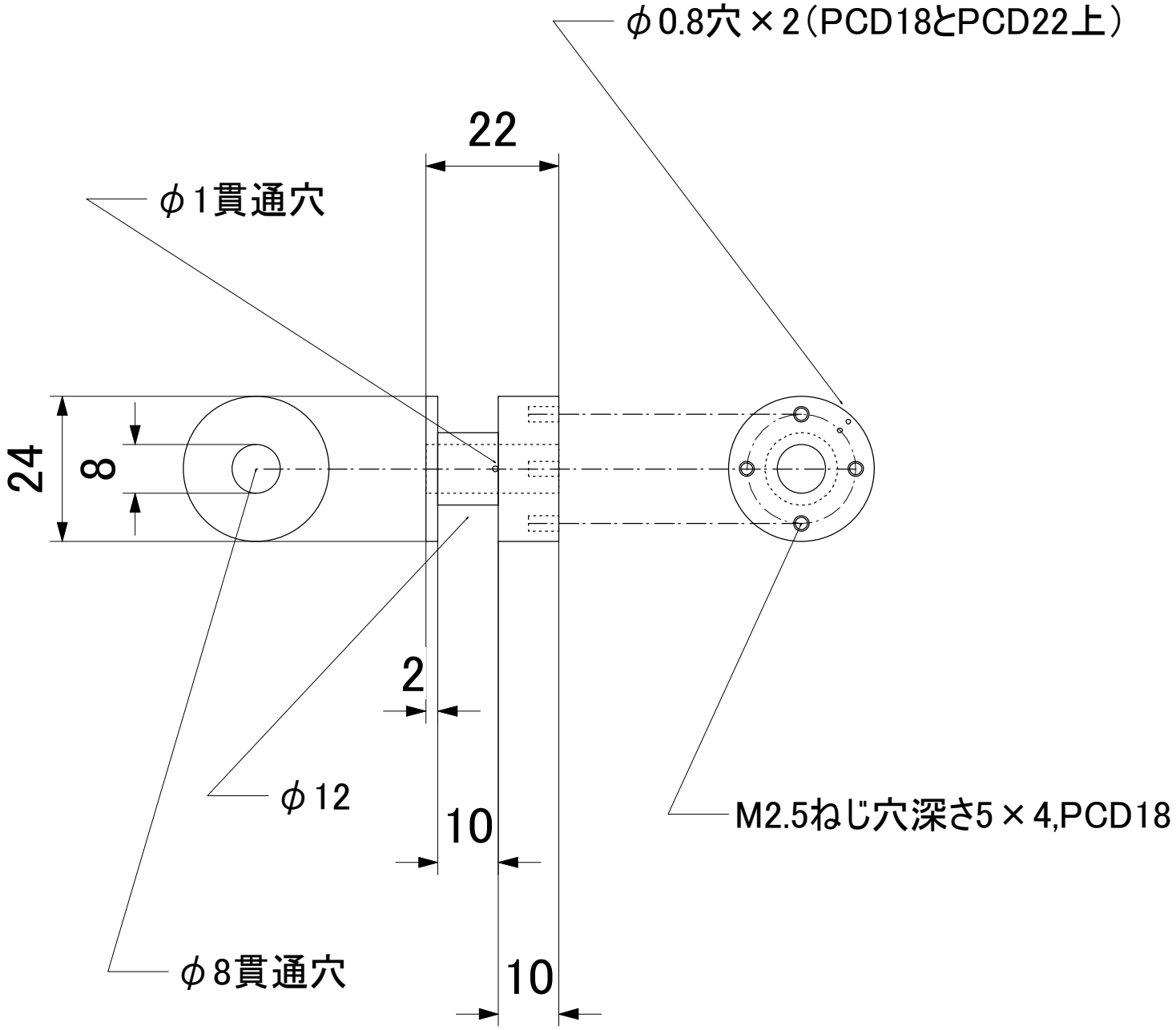
部品名	コイル
材質	ダイフロン
個数	4個