天井吊りアンカー配置図 S=1/200

側面図

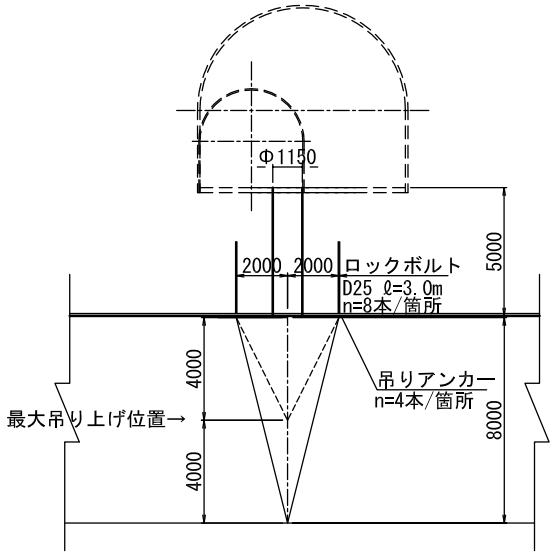

断面図 S=1/200

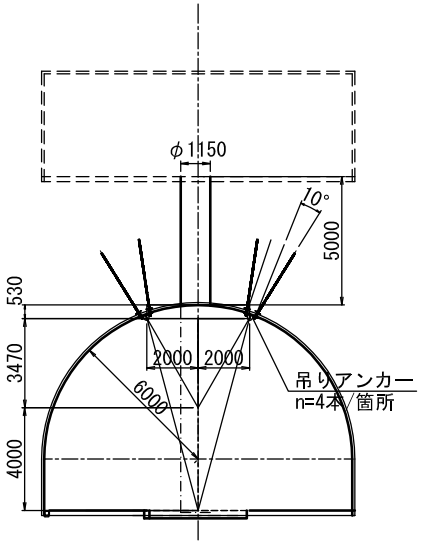

注1 使用材料
- 鋼材 :SS400
- ロックボルト :SD345
- グラウト材 :σck=24N/mm2

2 鋼材の溶接はすべて突合せ溶接とする。

3 ロックボルトの削孔径はΦ65mmとする。

4 鋼材は、亜鉛メッキとする。

5 吊りアンカーの使用条件
- 最大荷重 7.0t/箇所
- 最大吊り上げ高さ4.0m

吊りアンカー詳細図 S=1/10

平面図

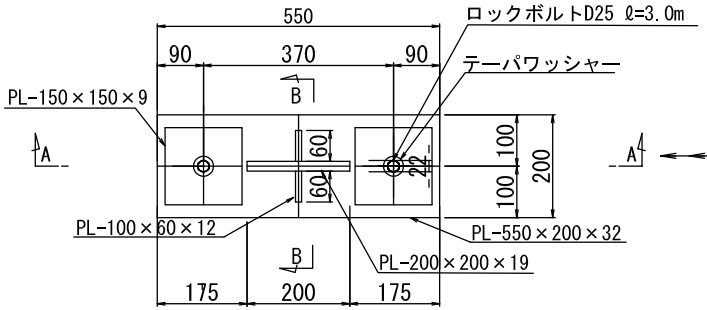

A-A 断面図

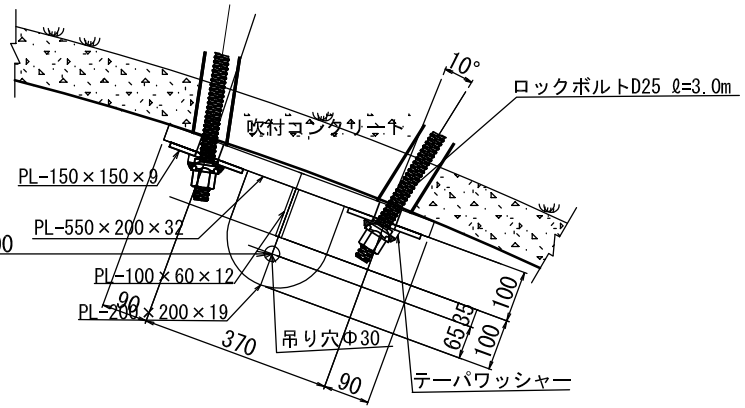

B-B 断面図

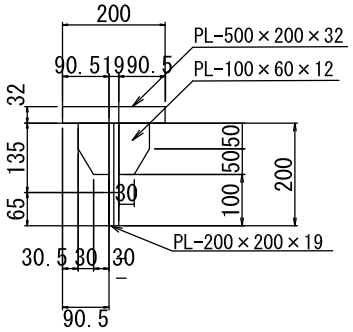

共通事項

アンカー位置は平面図参照のこと、また、施工前に研究者と事前協議を行うこと。

業務名称 東京大学(宇宙線)大型低温重力波望遠鏡施設(仕上)設計業務	工事名称 東京大学(宇宙線)大型低温重力波望遠鏡施設(仕上その他)工事	東京大学 部長 担当課	
建21第1203号(建設コンサルタント登録番号) サンコーコンサルタント株式会社 管理技術者 太田 守彦 照査技術者 松本 相均	図面名称 天井吊りアンカー詳細図	縮尺 1:10 (A1)	年度 25 / 図面番号 A－46

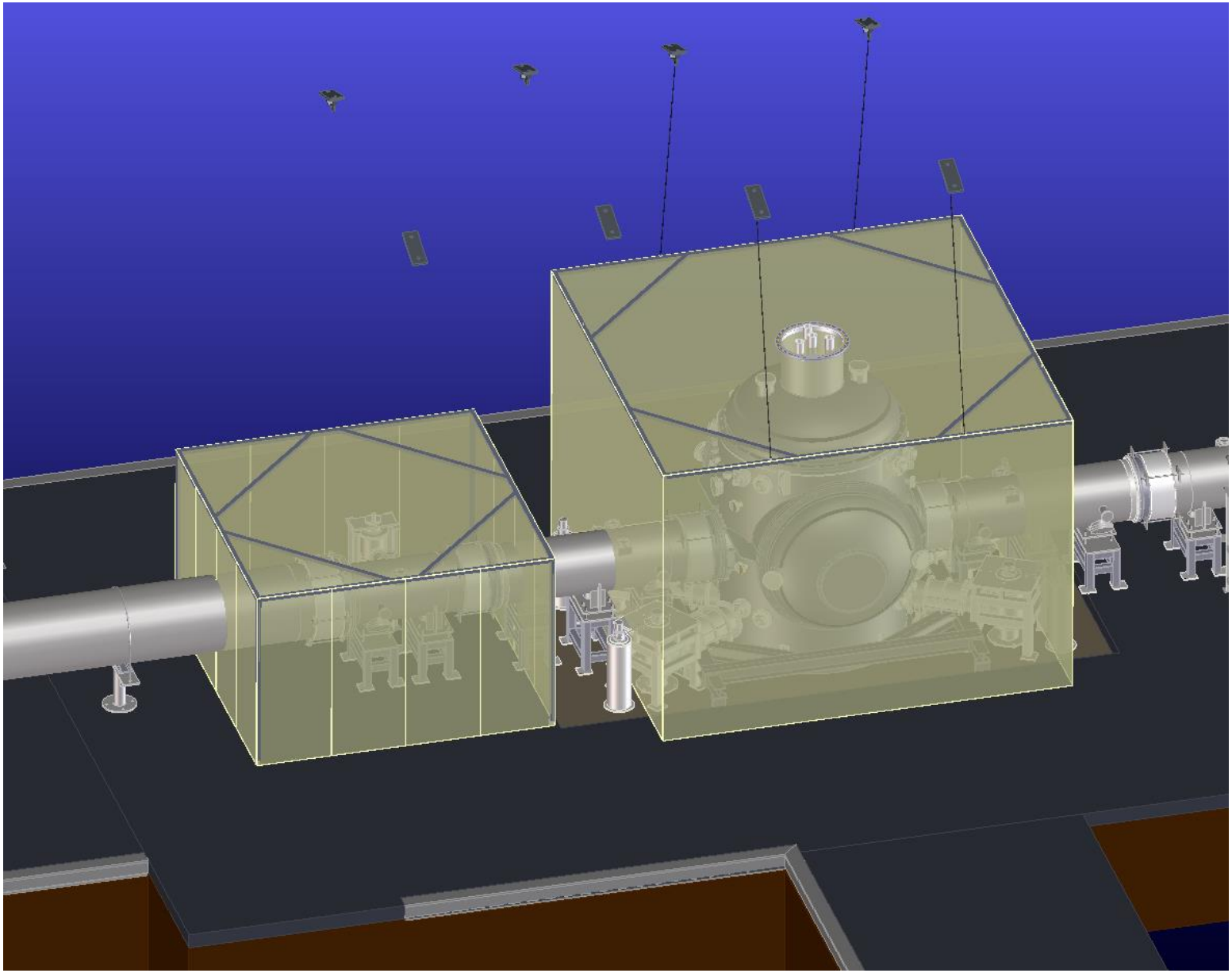

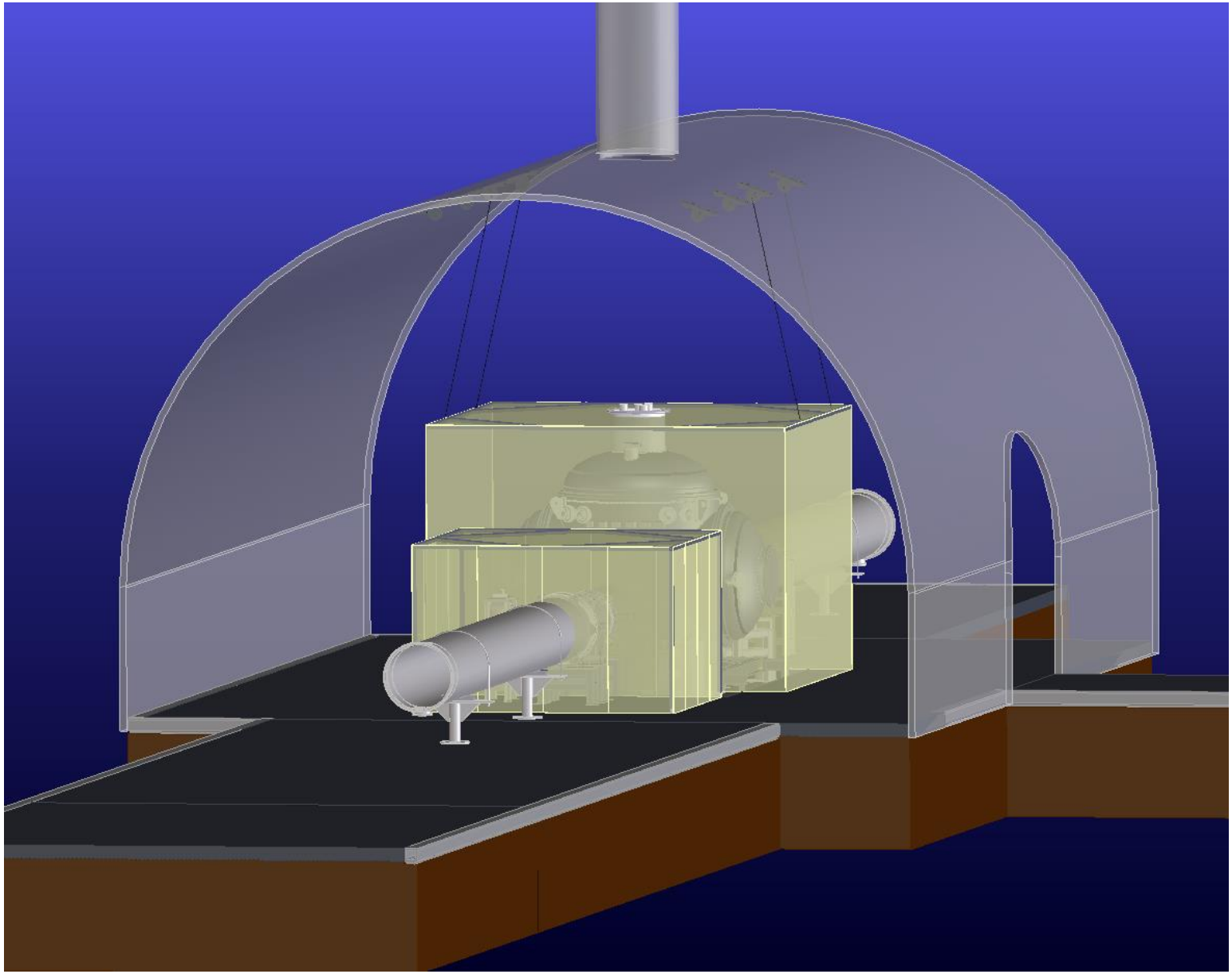

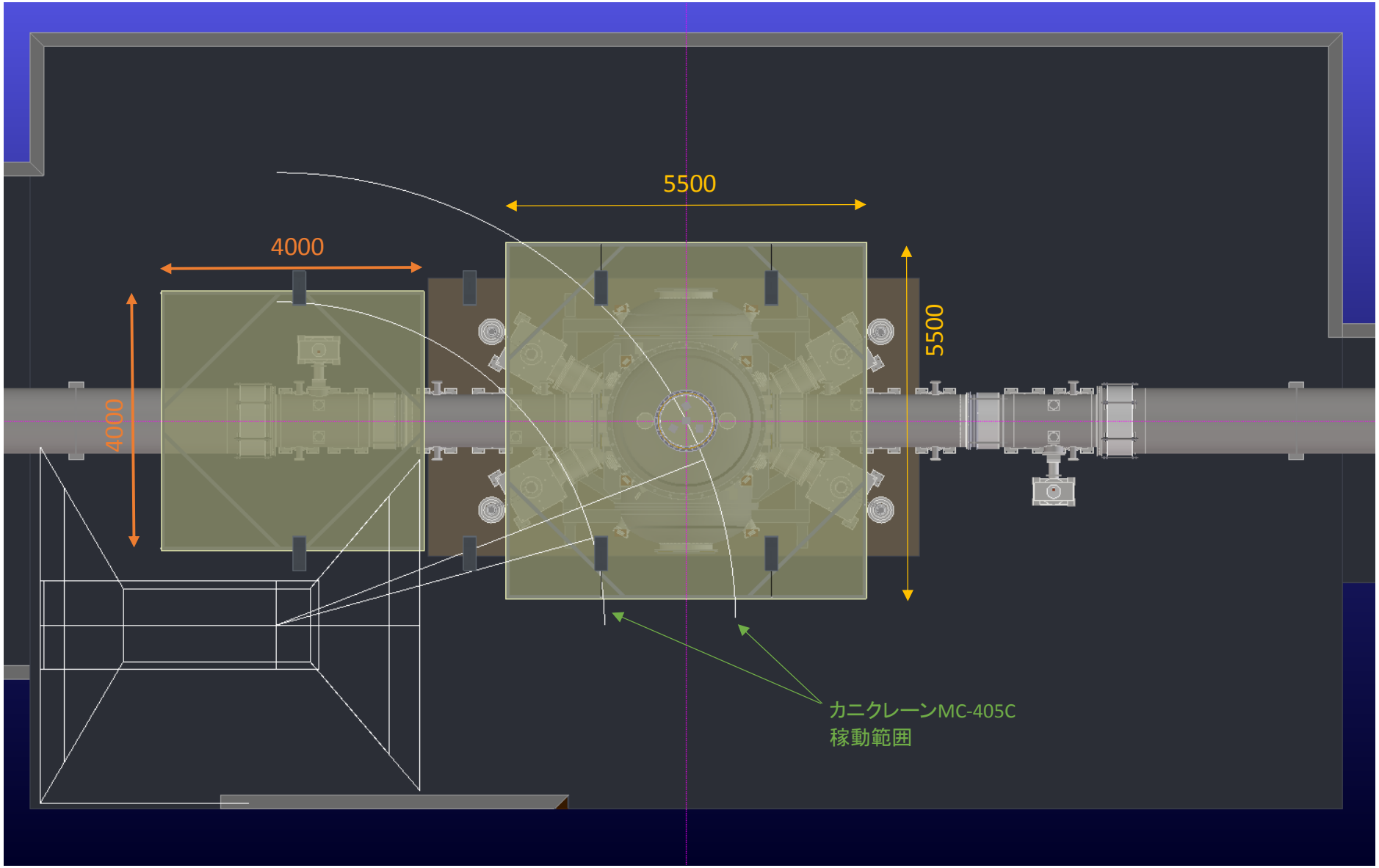
5500
4000
5500
4000
カニクレーンMC-405C
稼動範囲

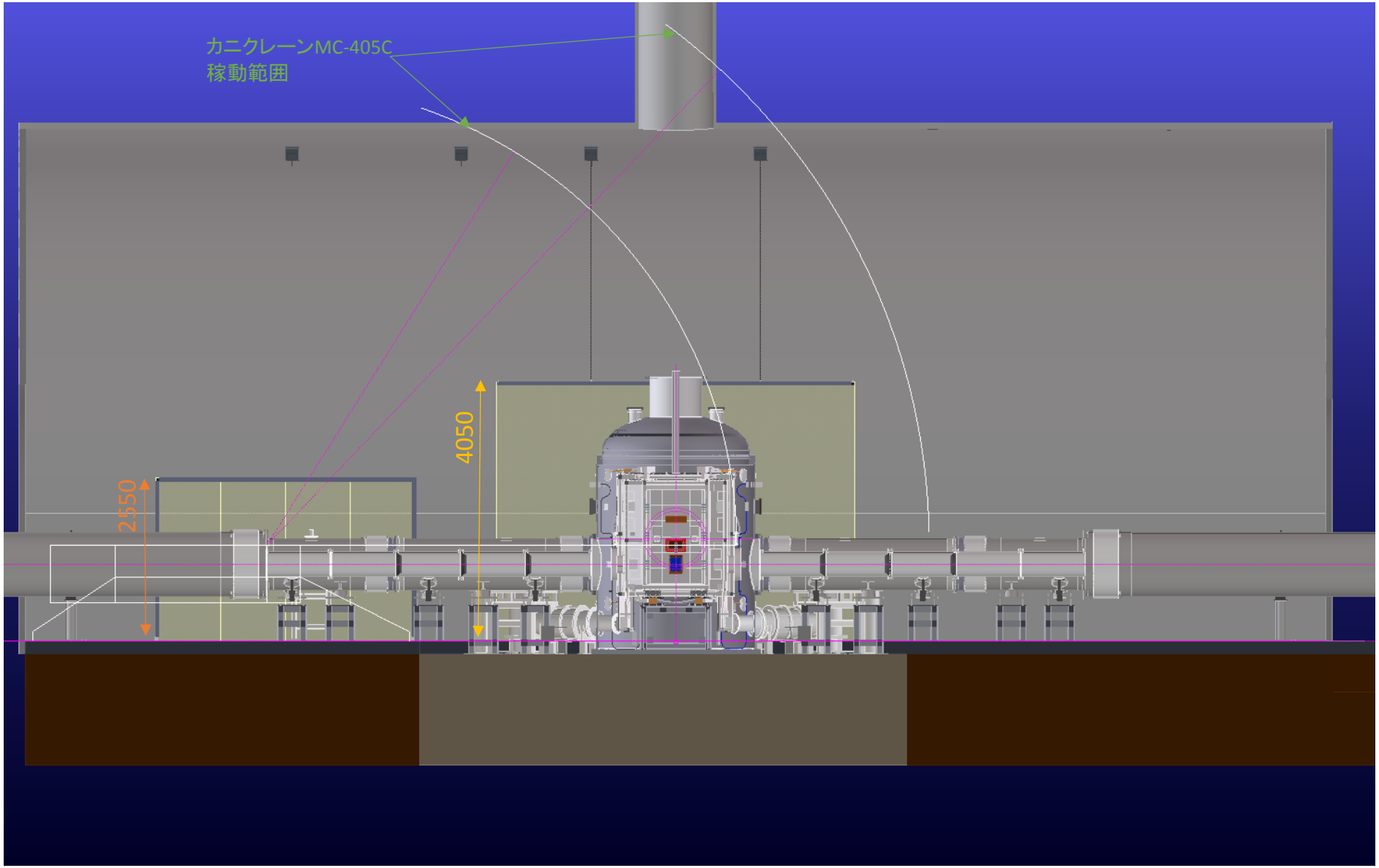
カニクレーンMC-405C
稼動範囲
4050
2550