部品表					
項目	項目数	部品番号	説明	材料	質量
24	1	KAGRA_CryoStat_r1_nos crew_120927	製作済み		
28	1	KAGRA_RadShield_ASM_ r1_RB_120627	製作済み		
34	1	KAGRA_RAD_SLD_80K_ TOP_00_r1	製作		37.68
35	1	KAGRA_RAD_SLD_08K_ TOP_01_r1	製作		6.25
36	1	KAGRA_RAD_SLD_80K_ TOP_03_r0	製作		15.16

C-C (1 : 10)

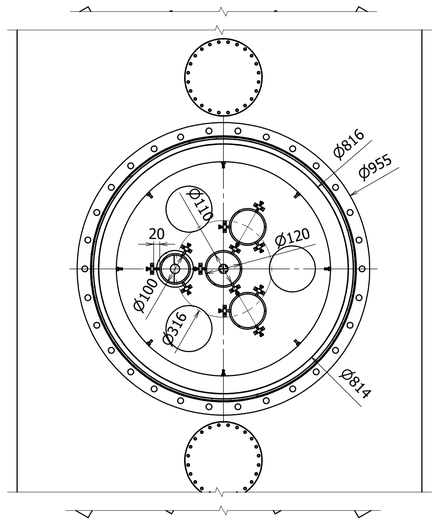

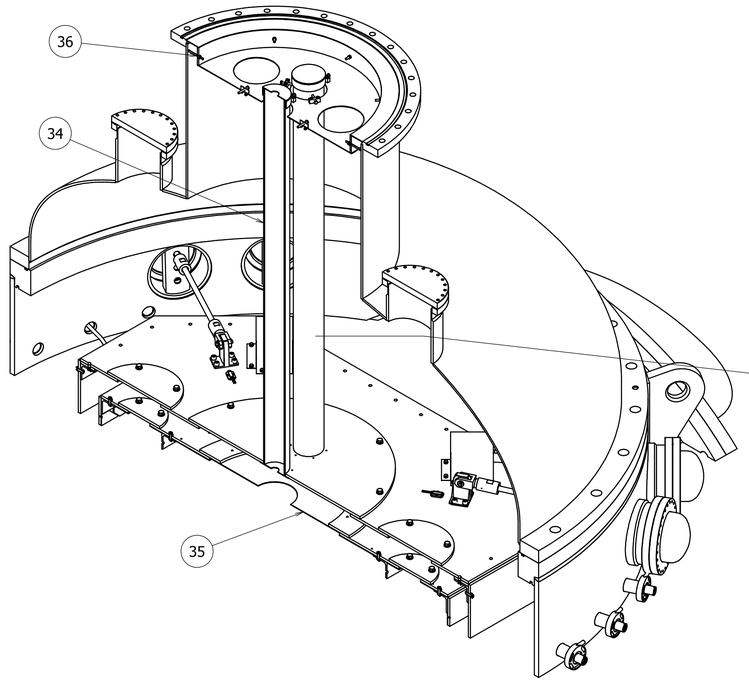

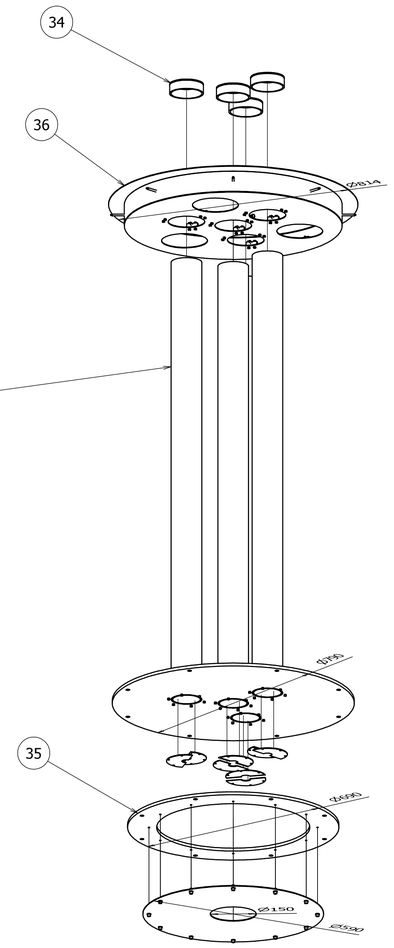

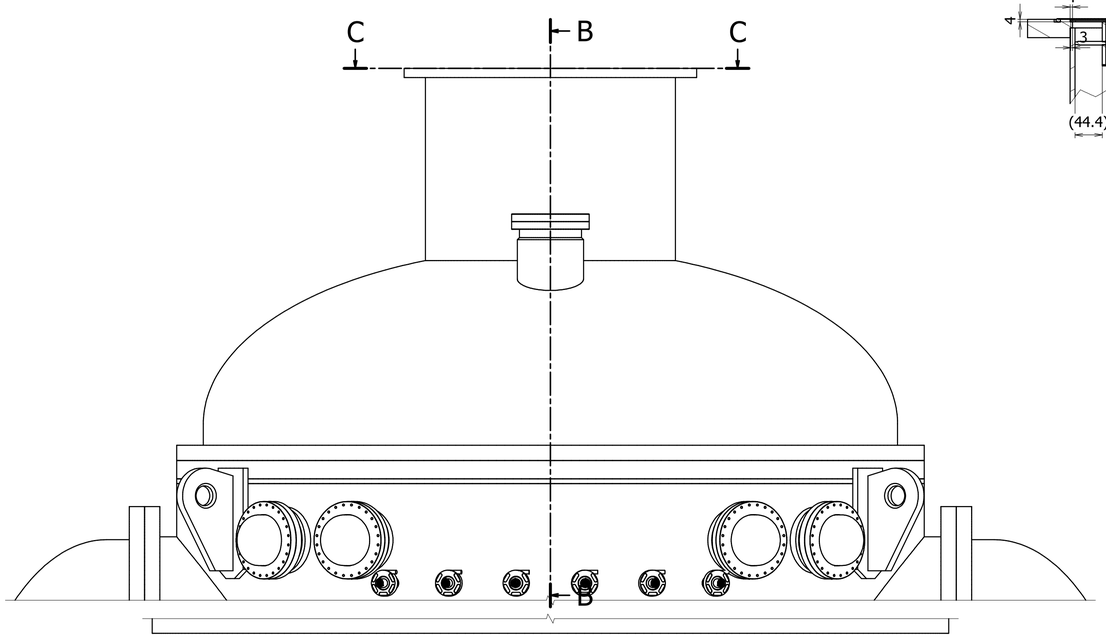

M (1 : 5)

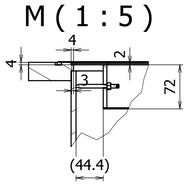

B-B (1 : 10)

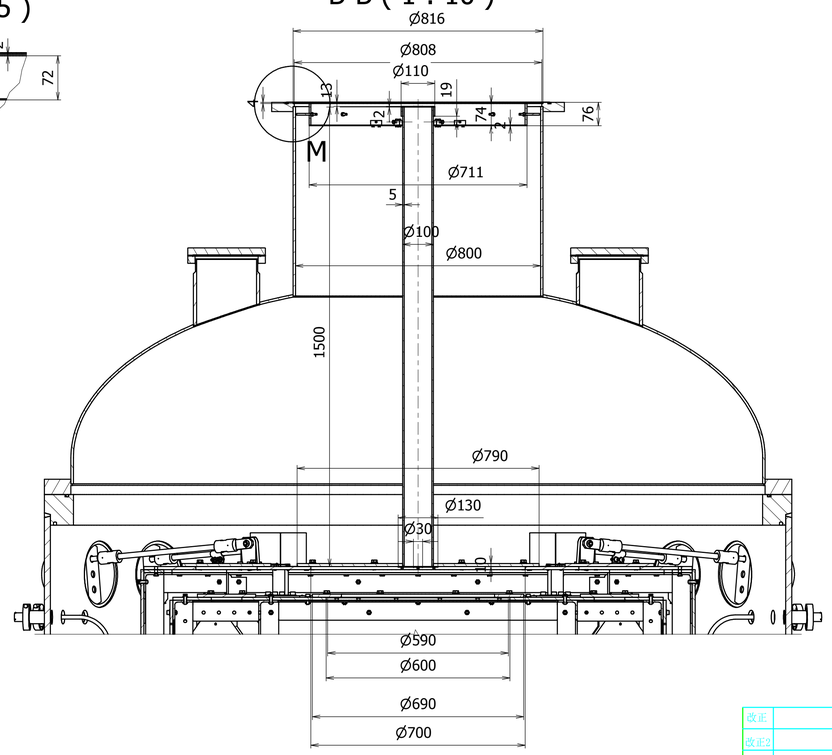

改正								
改正2		番号	名称		材質	台数	合計	備考
改正1		設計	製図	検査	承認	尺度		
日付け 2014/04/15		koike	koike			1 : 10	図名	KAGRA_CryoStat01_tsbV-7-1 KAGRA_RAD_SLD_TOP_Cover
〒305-0801 茨城県つくば市大穂 1-1 高エネルギー加速器研究機構 機械工学センター							図番	KAGRA_RAD_SLD_ TOP_Cover_01
								1/8 A1

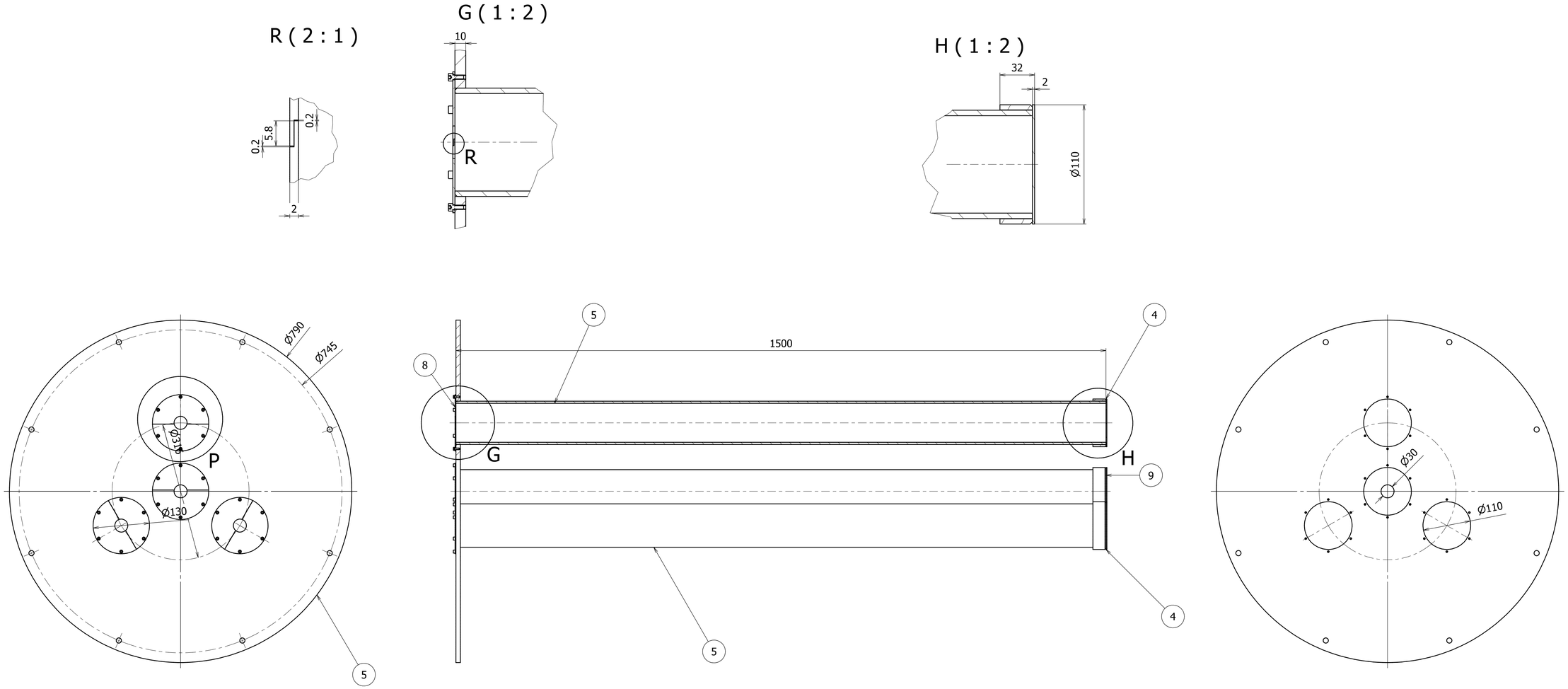

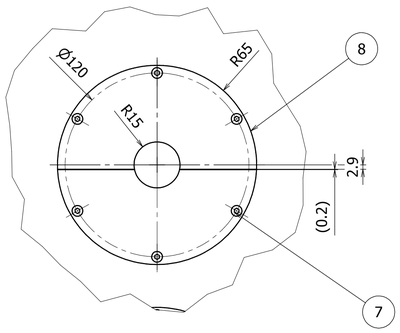

部品表

項目	項目数	部品番号	説明	材料	質量
4	3	KAGRA_RAD_SLD_80K_TOP_02_r0			0.18
5	1	KAGRA_RAD_SLD_80K_TOP_01_r1			36.66
7	24	JIS B 1176 - M4 x 10	六角穴付きボルト	SUS	0
8	8	KAGRA_RAD_SLD_80K_TOP_01-003_r1		A1070	0.03
9	1	KAGRA_RAD_SLD_80K_TOP_04_r0			0.17

改正		KAGRA_RAD_SLD_80K_TOP_00_r1		1	4	
改正2	番号	名称	材質	数量 1台	数量 合計	備考
改正1	設計	製図	検査	承認	尺度	図名
日付け 2014/04/15	koike	koike			1 : 5	KAGRA_RAD_SLD_TOP_Cover 80K_SLD_TOP_Cover_ASM

〒305-0801 茨城県つくば市大穂 1-1
高エネルギー加速器研究機構
機械工学センター

図番 KAGRA_RAD_SLD_TOP_Cover_02 2 /8 A1

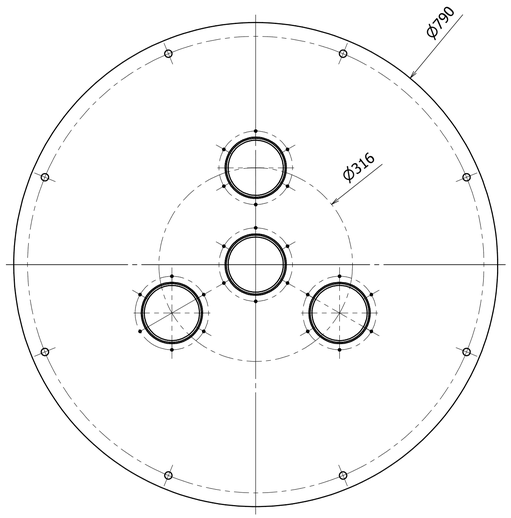

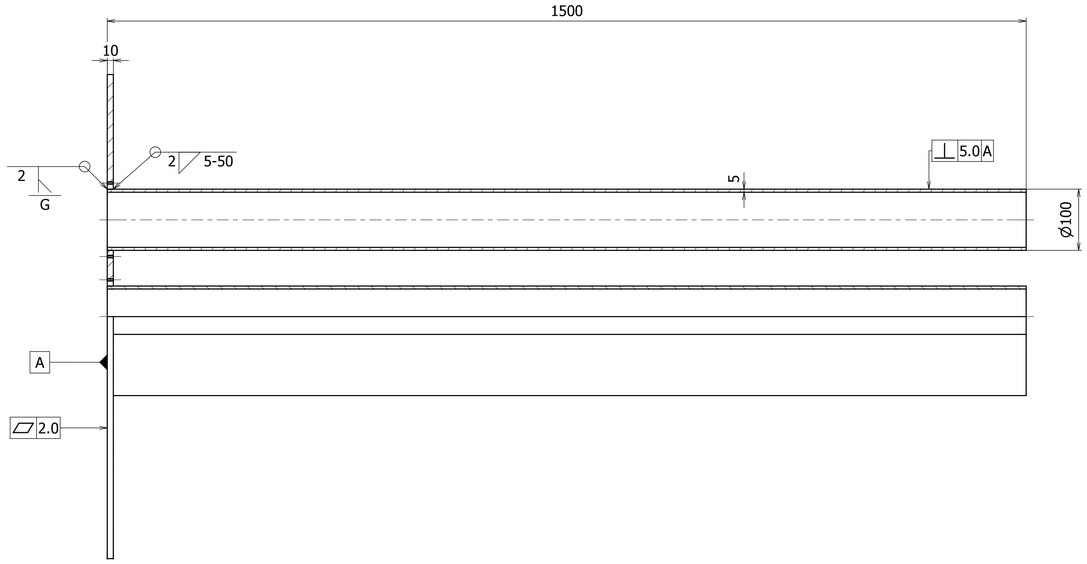

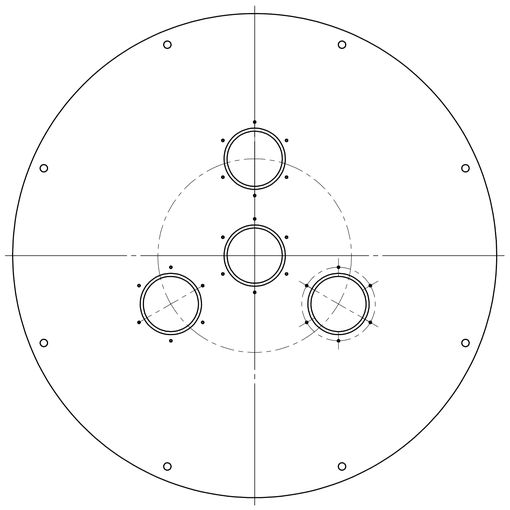

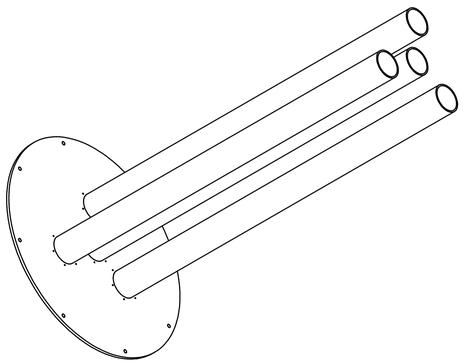

部品表

項目	項目数	部品番号	説明	材料	質量
1	1	KAGRA_RAD_SLD_80K_TOP_01-001_r1		A1070	12.4
2	4	KAGRA_RAD_SLD_80K_TOP_01-002_r1		A1070	6.06

改正		KAGRA_RAD_SLD_80K_TOP_01_r1			1	4	
改正2		番号	名称	材質	台	合計	備考
改正1					数量		
日付け		設計	製図	検査	承認	尺度	図名
2014/04/15		koike	koike			1：5	KAGRA_RAD_SLD_TOP_Cover 80K_SLD_TOP_Cover-01
〒305-0801 茨城県つくば市大穂 1-1 高エネルギー加速器研究機構 機械工学センター							図番 KAGRA_RAD_SLD_TOP_Cover_03 3/8 A1

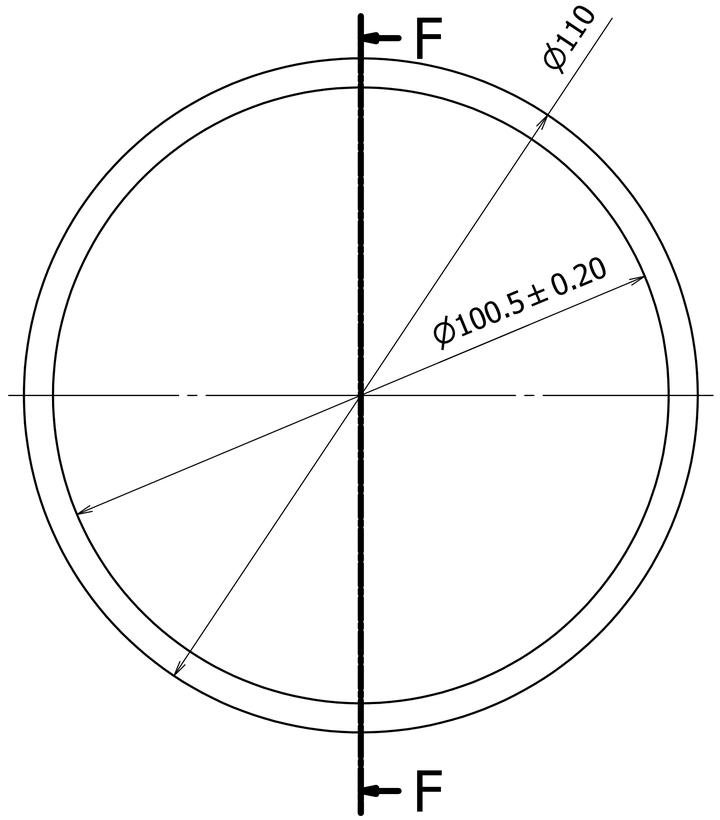

F-F (1 : 1)

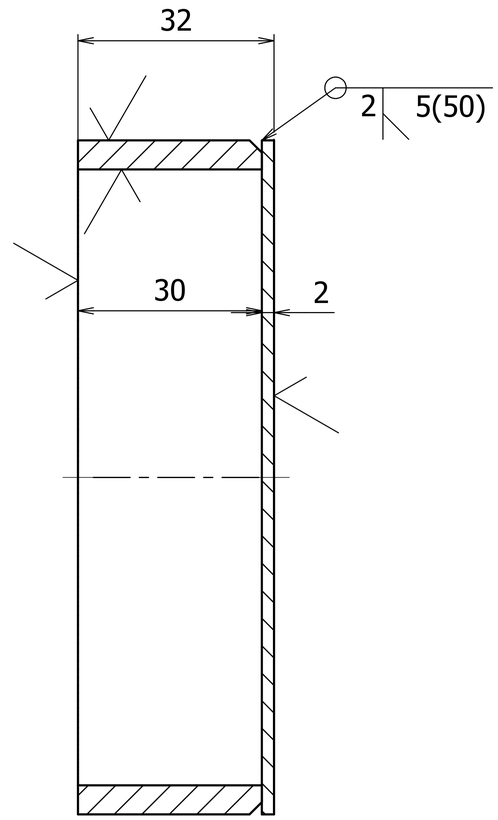

部品表

項目	項目数	部品番号	説明	材料	質量
1	1	KAGRA_RAD_SLD_80K_TOP_02-001_r0		A6063	0.13
2	1	KAGRA_RAD_SLD_80K_TOP_02-002_r0		A6063	0.05

改正			KAGRA_RAD_SLD_80K_TOP_02_r0	A6063	4	16	
改正2		番号	名　称	材 質	台	合計	備 考
改正1					数量		
日付け		設計	製図	検査	承認	尺度	図名 KAGRA_RAD_SLD_TOP_Cover
2014/04/15		koike	koike			1 : 1	80K_SLD_TOP_Cover-02
〒305-0801 茨城県つくば市大穂 1-1 高エネルギー加速器研究機構 機械工学センター							図番 KAGRA_RAD_SLD_TOP_Cover_04 4/8 A3

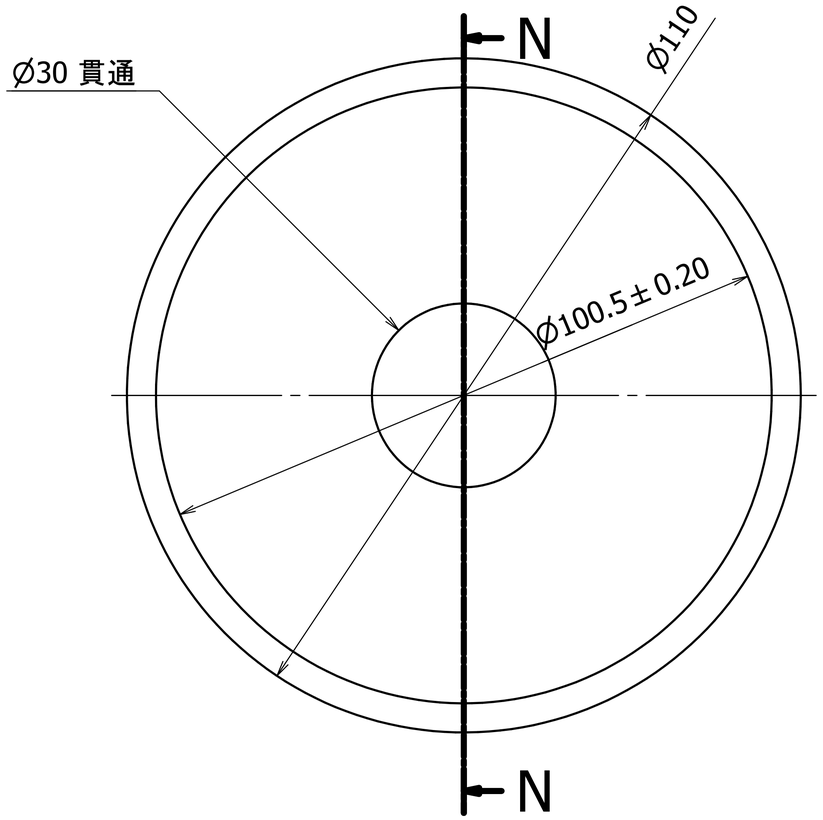

N-N (1 : 1)

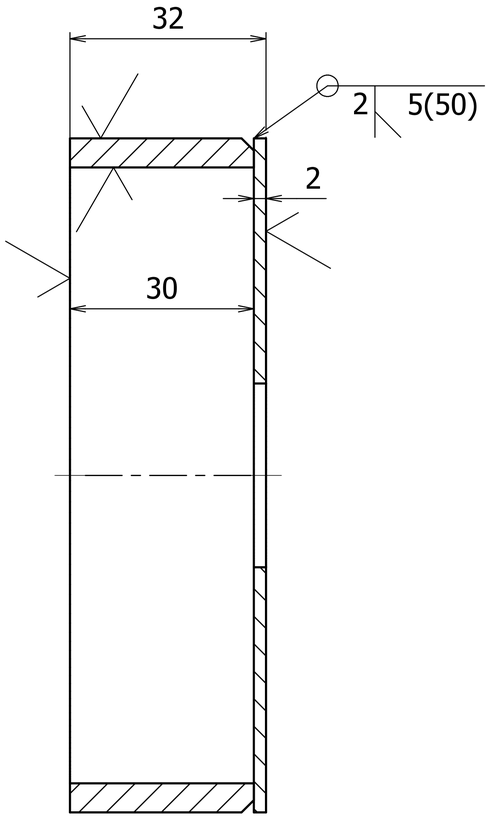

部品表

項目	項目数	部品番号	説明	材料	質量
1	1	KAGRA_RAD_SLD_80K_TOP_02-001_r0		A6063	0.13
2	1	KAGRA_RAD_SLD_80K_TOP_02-003_r0		A6063	0.05

改正			KAGRA_RAD_SLD_80K_TOP_04_r0	A6063	4	16	
改正2		番号	名　称	材 質	台	合計	備 考
改正1					数量		
日付け		設計	製図	検査	承認	尺度	図名 KAGRA_RAD_SLD_TOP_Cover
2014/04/15		koike	koike			1 : 1	80K_SLD_TOP_Cover-02H
〒305-0801 茨城県つくば市大穂 1-1 高エネルギー加速器研究機構 機械工学センター							図番 KAGRA_RAD_SLD_TOP_Cover_05 5/8 A3

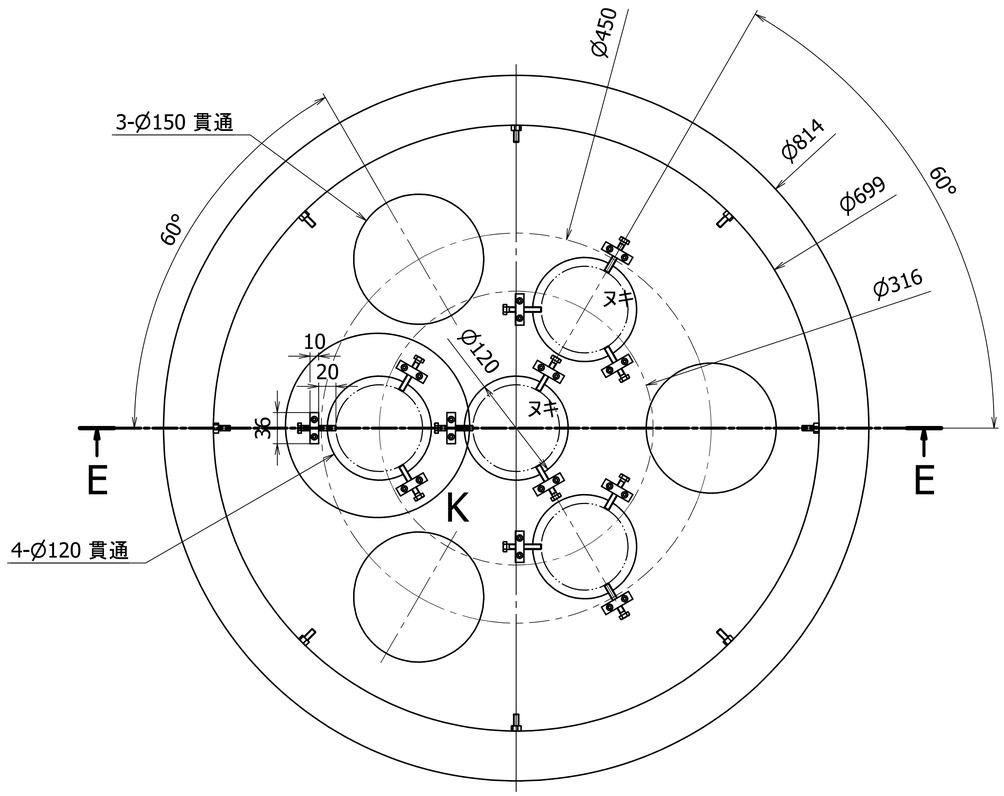

K (0.40 : 1)

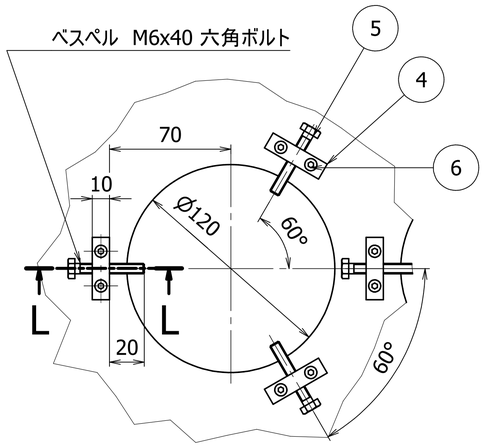

L-L (0.40 : 1)

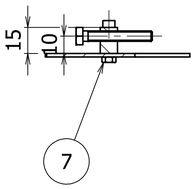

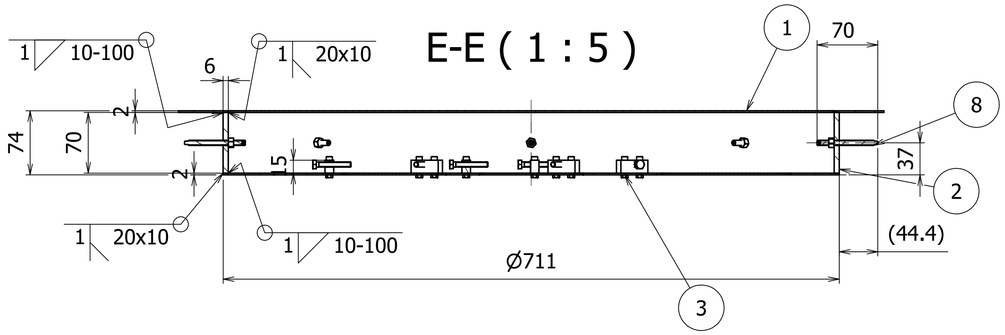

E-E (1 : 5)

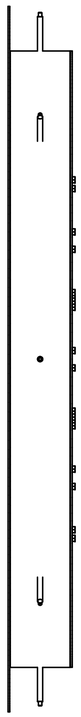

部品表

項目	項目数	部品番号	説明	材料	質量
1	1	KAGRA_RAD_SLD_80K_TOP_03-001_r0		SUS304	2.19
2	1	KAGRA_RAD_SLD_80K_TOP_03-002_r0	SUS304溶接管Φ711.2t6	SUS304	7.46
3	1	KAGRA_RAD_SLD_80K_TOP_03-003_r0		SUS304	4.8
4	12	KAGRA_RAD_SLD_80K_TOP_03-004_r0		SUS304	0.04
5	12	SPD-M6x40-H	Vespel 六角ボルト-M6 x 40:購入_NBK	Vespel SP1	0
6	24	JIS B 1176 - M4 x 20	六角穴付きボルト	SUS	0
7	24	JIS B 1181 - 六角ナット - 2 種 上 M4	六角ナット	SUS	0
8	8	FSSGS6-70	-Length Specified Screws with Hexagon Sockets-購入_ミスミ	SUS304	0.02
9	8	JIS B 1181 - C M 6	六角ナット	SUS	0

改正		KAGRA_RAD_SLD_80K_TOP_03_r0		1	4		
改正2		番号	名 称	材 質	台 数量	合計 数量	備 考
改正1		設計	製図	検査	承認	尺度	図名 KAGRA_RAD_SLD_TOP_Cover
日付け 2014/04/15		koike	koike			1 : 5	80K_SLD_TOP_Cover-fix_ring
〒305-0801 茨城県つくば市大穂 1-1 高エネルギー加速器研究機構 機械工学センター							図番 KAGRA_RAD_SLD_TOP_Cover_06 6/8 A2

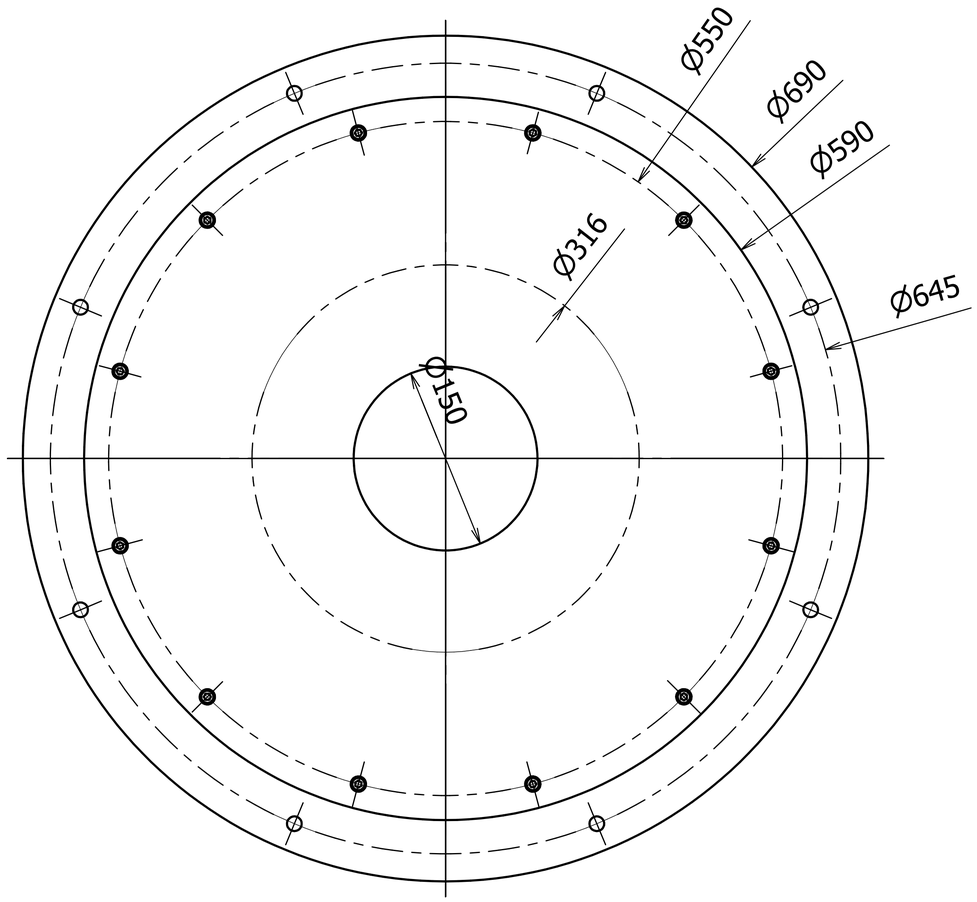

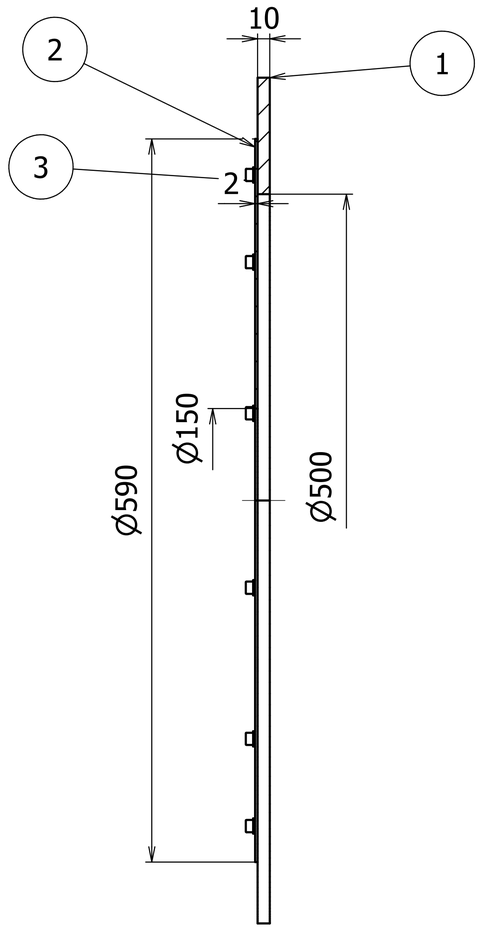

部品表

項目	項目数	部品番号	説明	材料	質量
1	1	KAGRA_RAD_SLD_08K_TOP_001_r0		A1070	4.78
2	1	KAGRA_RAD_SLD_08K_TOP_002_r0		A1070	1.38
3	12	JIS B 1176 - M6 x 12	六角穴付きボルト	SUS	0.01
4	12	JIS B 1256 - 6.4	みがき丸座金	SUS	0

改正			KAGRA_RAD_SLD_08K_TOP_01_r1		1	4	
改正2		番号	名　称	材 質	台	合計	備 考
改正1					数量		
日付け		設計	製図	検査	承認	尺度	図名 KAGRA_RAD_SLD_TOP_Cover
2014/04/15		koike	koike			1 : 5	8K_SLD_TOP_Cover
〒305-0801 茨城県つくば市大穂 1-1 高エネルギー加速器研究機構 機械工学センター							図番 KAGRA_RAD_SLD_TOP_Cover_07
							7 /8
							A3

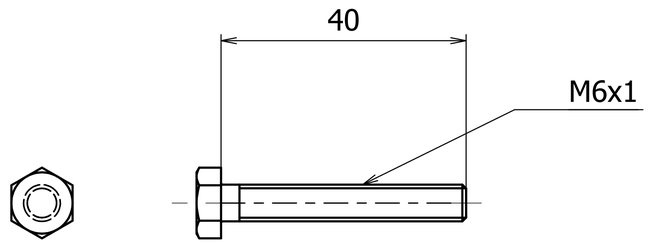

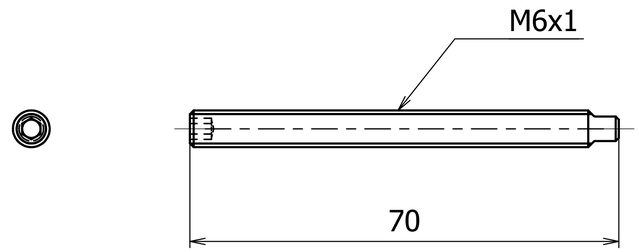

部品表					
項目	項目数	部品番号	説明	材料	質量
1	48	SPD-M6x40-H	六角ボルトJIS B 1180 - C M6 x 40:購入_NBK	Vespel SP1	0

部品表					
項目	項目数	部品番号	説明	材料	質量
1	32	FSSGS6-70	-Length Specified Screws with Hexagon Sockets -購入_ミスミ	SUS304	0.02

改正								
改正2		番号	名　称		材 質	1台	合計	備 考
改正1						数量		
日付け		設計	製図	検査	承認	尺度	図名	KAGRA_RAD_SLD_TOP_Cover
2014/04/15		koike	koike			1 : 5		購入品__
〒305-0801 茨城県つくば市大穂 1-1 高エネルギー加速器研究機構 機械工学センター							図番	KAGRA_RAD_SLD_TOP_Cover_0001
								8 /8 A3