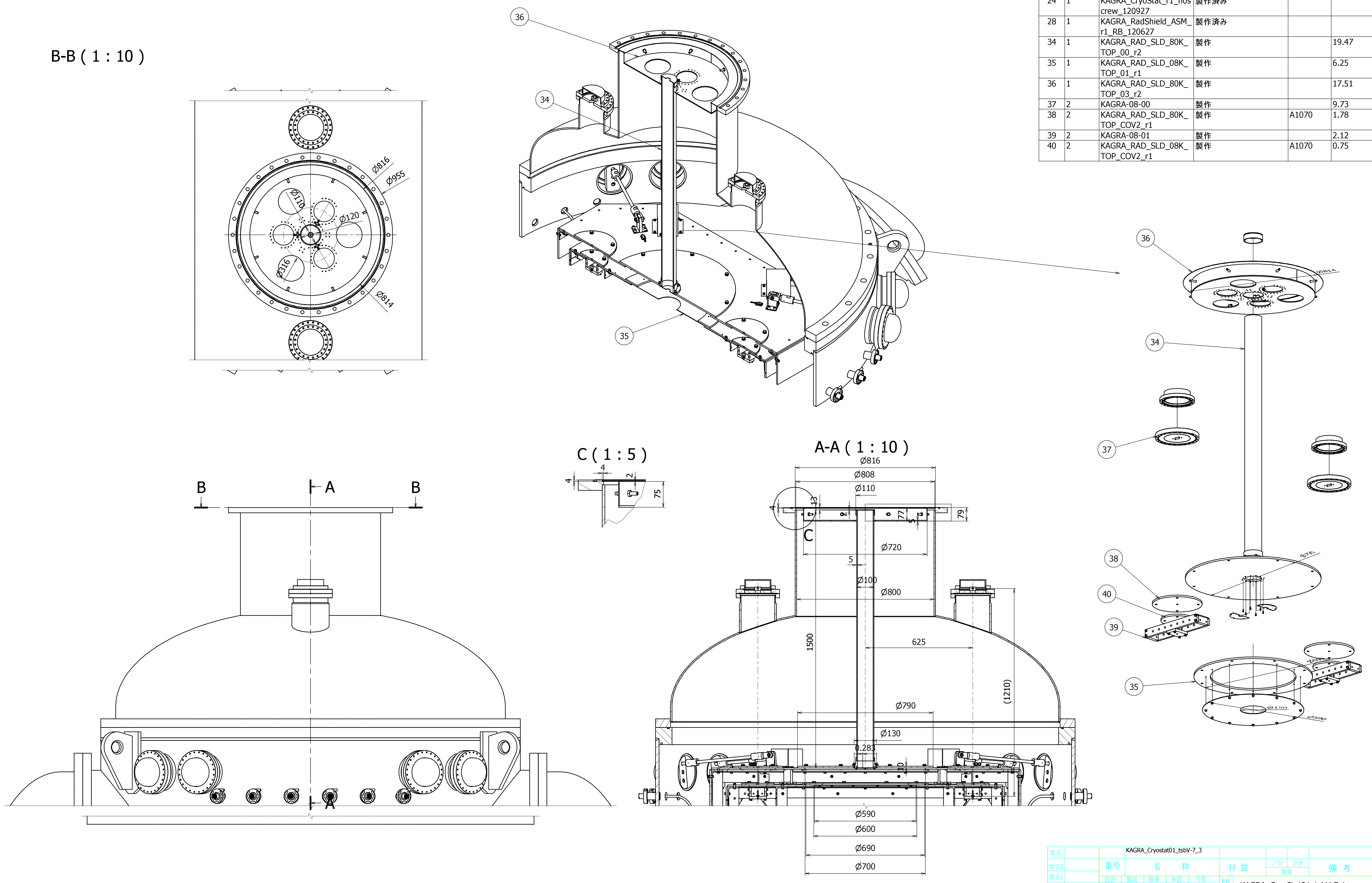

部品表

項目	項目数	部品番号	説明	材料	質量
24	1	KAGRA_CryoStat_r1_noscrew_120927	製作済み		
28	1	KAGRA_RadShield_ASM_r1_RB_120627	製作済み		
34	1	KAGRA_RAD_SLD_80K_TOP_00_r2	製作		19.47
35	1	KAGRA_RAD_SLD_08K_TOP_01_r1	製作		6.25
36	1	KAGRA_RAD_SLD_80K_TOP_03_r2	製作		17.51
37	2	KAGRA-08-00	製作		9.73
38	2	KAGRA_RAD_SLD_80K_TOP_COV2_r1	製作	A1070	1.78
39	2	KAGRA-08-01	製作		2.12
40	2	KAGRA_RAD_SLD_08K_TOP_COV2_r1	製作	A1070	0.75

改正		KAGRA_Cryostat01_tsbV-7_3			
改正2		番号	名　称	材 質	／台 合計 数量	備 考
改正1		設計 koike	製図 koike	検査	承認	尺度 1 : 10
日付け 2014/06/06					

図名: KAGRA_CryoStat01_tsbV-7-1 KAGRA_RAD_SLD_TOP_Cover

図番: KAGRA_RAD_SLD_ TOP_Cover_01

1 /11

A1

〒305-0801 茨城県つくば市大穂 1-1
高エネルギー加速器研究機構
機械工学センター

G (2 : 1)

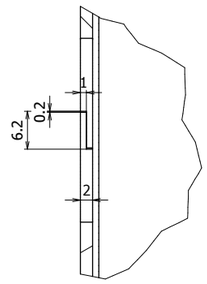

D (1 : 2)

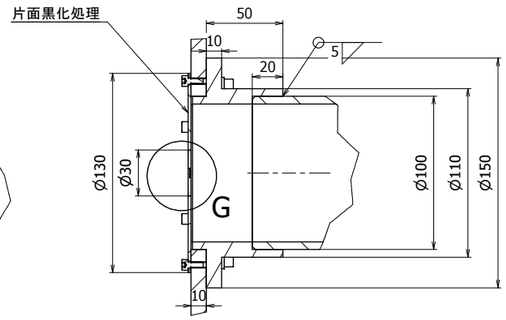

E (1 : 2)

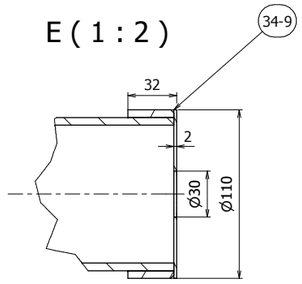

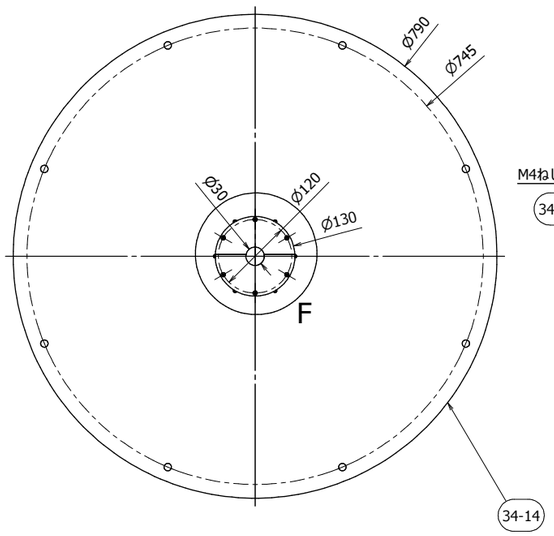

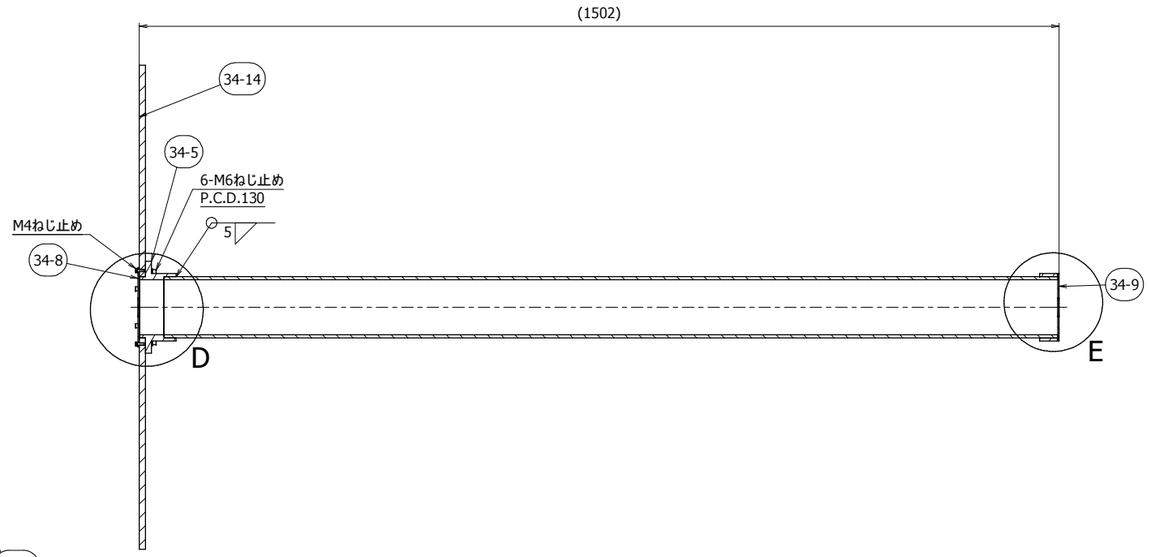

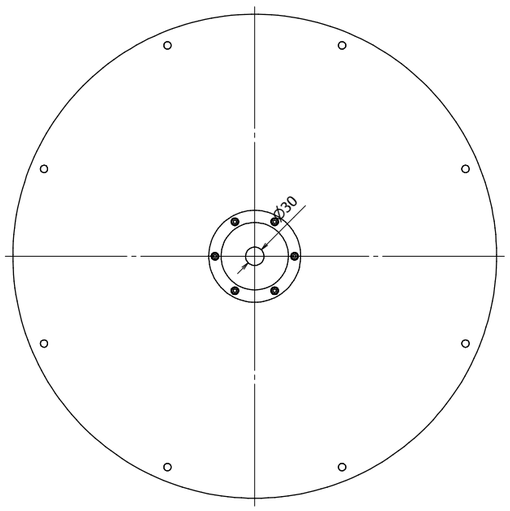

F (1 : 2)

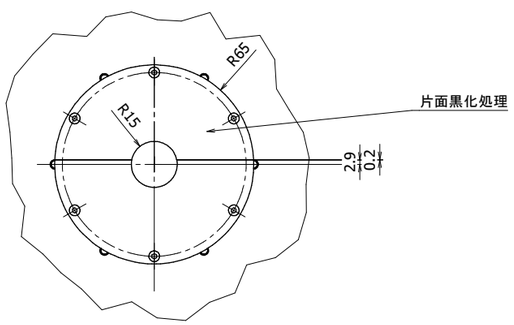

部品表

項目	項目数	部品番号	説明	材料	質量
34-5	1	KAGRA_RAD_SLD_80K_TOP_01_r2			6.12
34-7	6	JIS B 1176 - M4 x 10	六角穴付きボルト	SUS	0
34-8	1	KAGRA_RAD_SLD_80K_TOP_01-003_r1		A1070	0.03
34-9	1	KAGRA_RAD_SLD_80K_TOP_04_r0			0.17
34-10	1	KAGRA_RAD_SLD_80K_TOP_01-005_r0		A1070	0.03
34-12	6	JIS B 1176 - M6 x 20	六角穴付きボルト	SUS304	0.01
34-13	6	JIS B 1256 - 6.4	みがき丸座金	SUS304	0
34-14	1	KAGRA_RAD_SLD_80K_TOP_01-001_r2		A1070	13.04

改正		34	KAGRA_RAD_SLD_80K_TOP_00_r2		1	4	
改正2		番号	名　称	材質	一台	合計	備考
改正1					数量		
日付け		設計	製図	検査	承認	尺度	図名 KAGRA_RAD_SLD_TOP_Cover
2014/06/06		koike	koike			1 : 5	80K_SLD_TOP_Cover_ASM

〒305-0801 茨城県つくば市大穂 1-1
高エネルギー加速器研究機構
機械工学センター

図番 KAGRA_RAD_SLD_TOP_Cover_02　2/11　A1

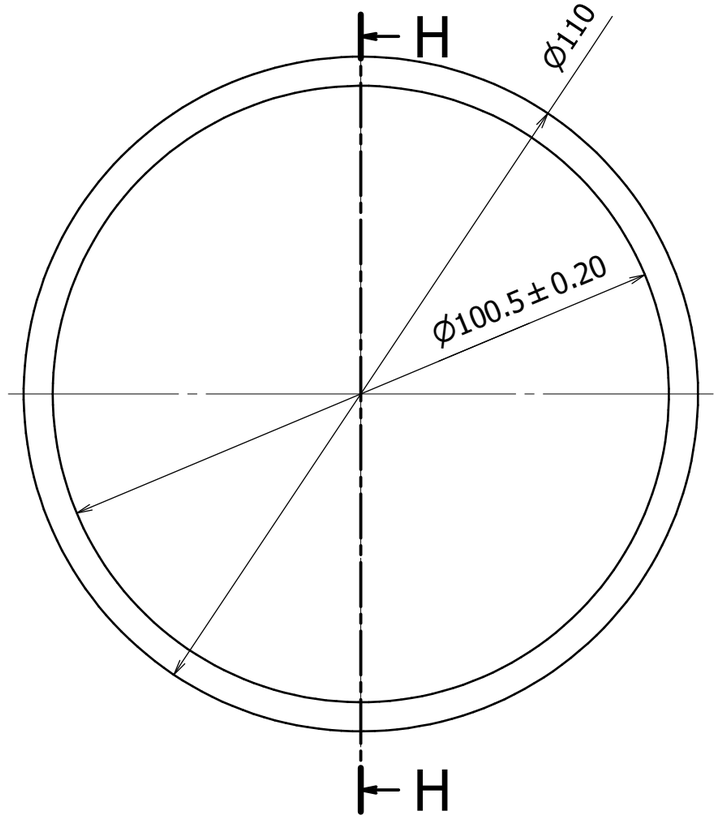

H-H (1 : 1)

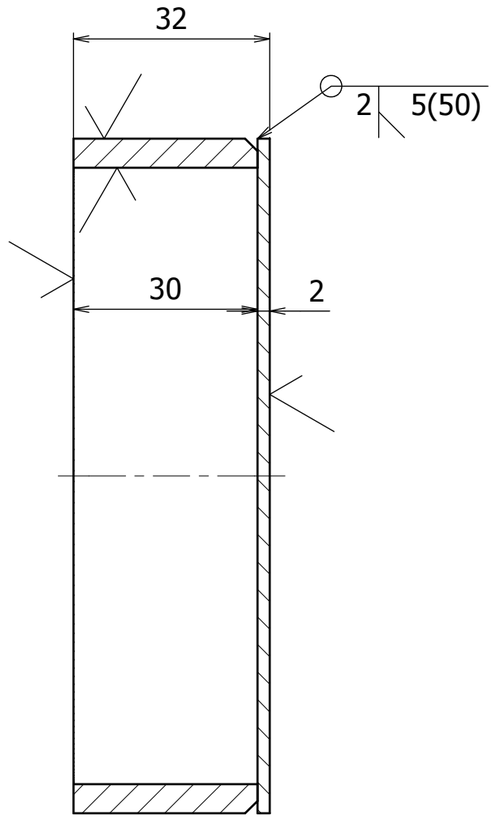

改正			KAGRA_RAD_SLD_80K_TOP_02_r0		A6063	4	16		
改正2		番号	名　称		材 質	／台 数量	合計	備 考	
改正1		設計	製図	検査	承認	尺度	図名	KAGRA_RAD_SLD_TOP_Cover	
日付け		koike	koike			1 : 1		80K_SLD_TOP_Cover-02	
2014/06/06		〒305-0801 茨城県つくば市大穂 1-1 高エネルギー加速器研究機構 機械工学センター					図番	KAGRA_RAD_SLD_TOP_Cover_04	3 /11 A3

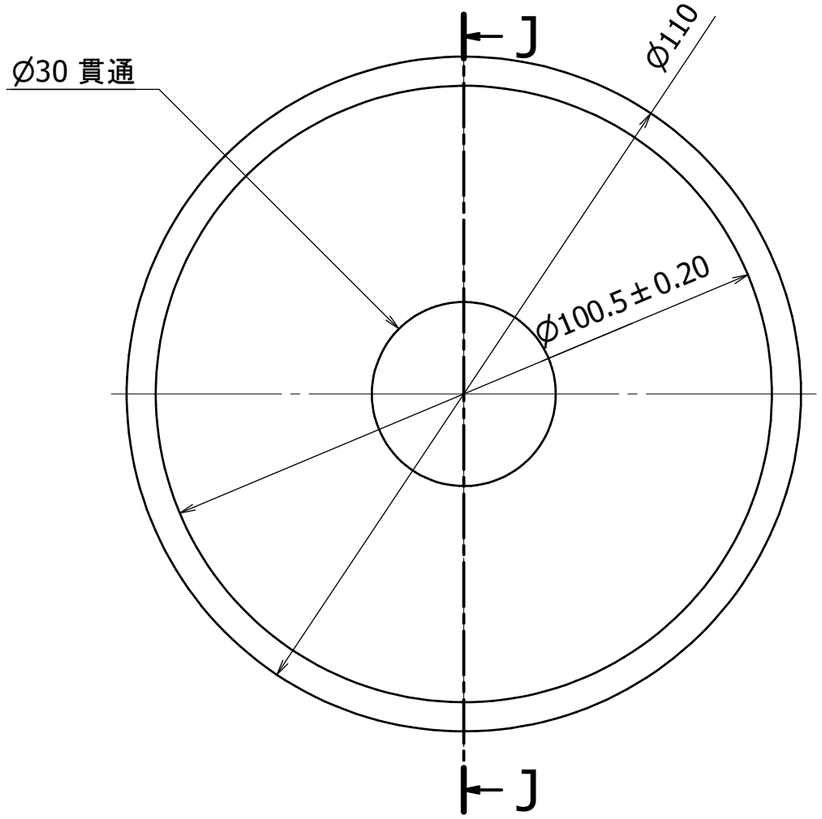

J-J (1 : 1)

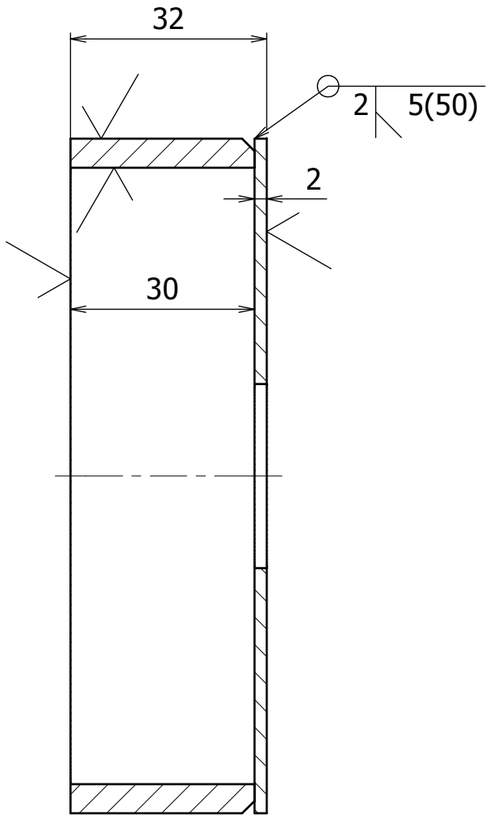

改正		34-9	KAGRA_RAD_SLD_80K_TOP_04_r0		A6063	4	16		
改正2		番号	名　称		材 質	／台 数量	合計	備 考	
改正1		設計	製図	検査	承認	尺度	図名	KAGRA_RAD_SLD_TOP_Cover	
日付け		koike	koike			1 : 1		80K_SLD_TOP_Cover-02H	
2014/06/06		〒305-0801 茨城県つくば市大穂 1-1 高エネルギー加速器研究機構 機械工学センター					図番	KAGRA_RAD_SLD_TOP_Cover_05	4 /11 A3

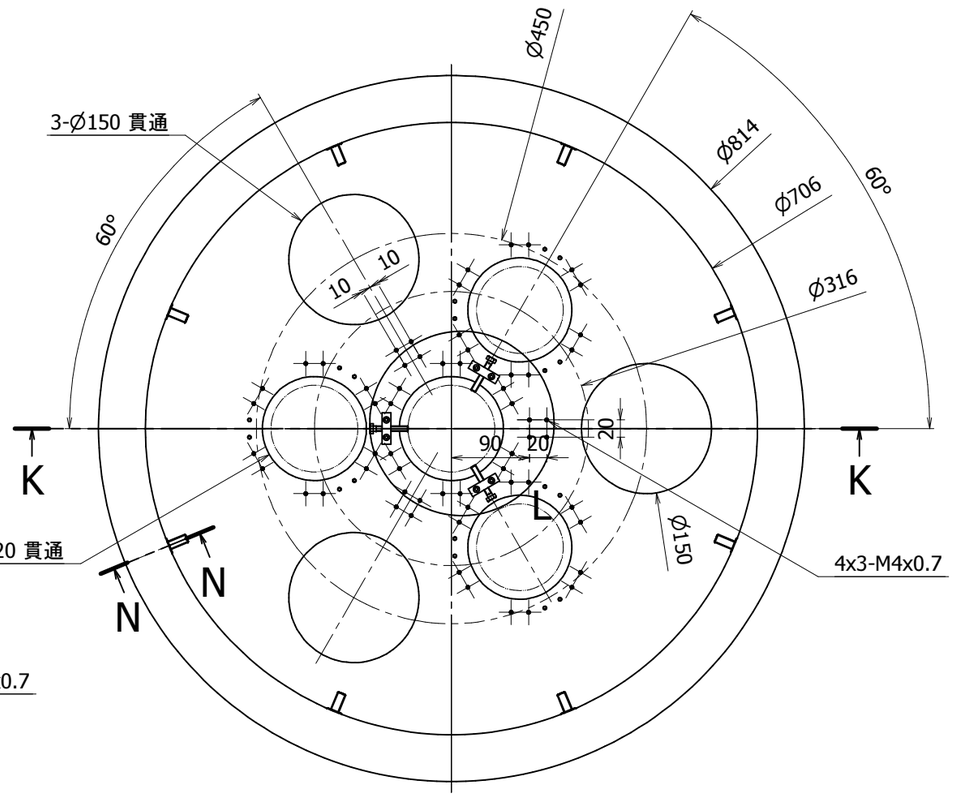

L (0.40 : 1)

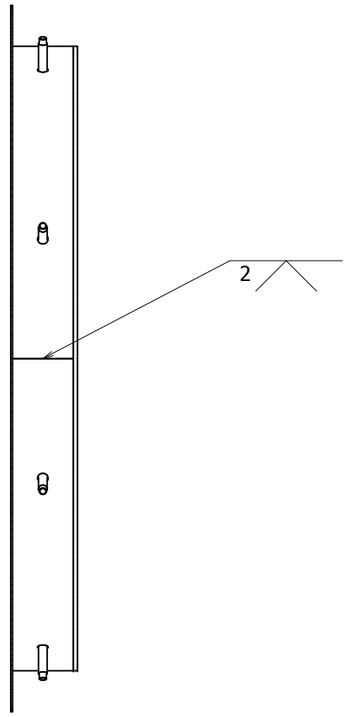

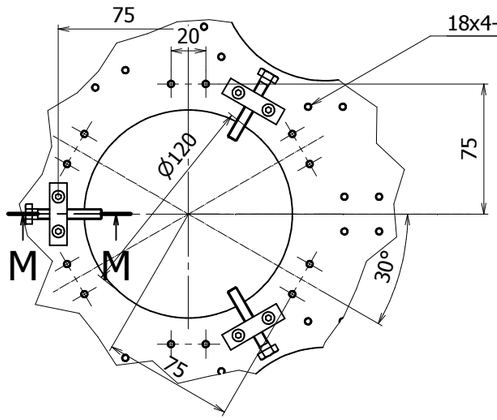

M-M (0.40 : 1)

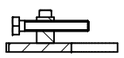

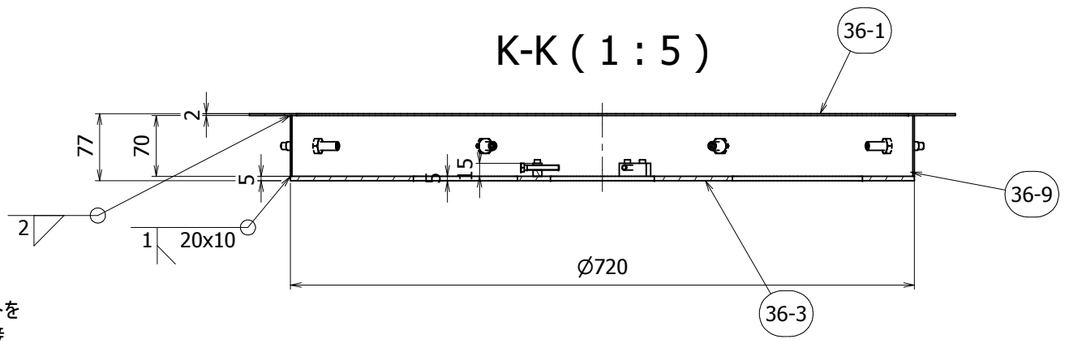

K-K (1 : 5)

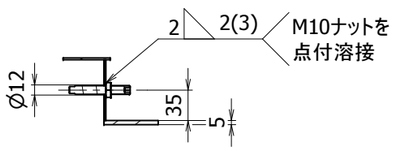

N-N (1 : 5)

部品表					
項目	項目数	部品番号	説明	材料	質量
36-1	1	KAGRA_RAD_SLD_80K_TOP_03-001_r0		SUS304	2.07
36-3	1	KAGRA_RAD_SLD_80K_TOP_03-003_r2		SUS304	12.37
36-4	3	KAGRA_RAD_SLD_80K_TOP_03-004_r0		SUS304	0.04
36-5	3	SPD-M6x40-H	Vespel 六角ボルト-M6 x 40:購入_NBK	Vespel SP1	0
36-6	6	JIS B 1176 - M4 x 20	六角穴付きボルト	SUS	0
36-9	2	KAGRA_RAD_SLD_80K_TOP_03-002_r1		SUS	1.26
36-10	8	FSSGS10-70	-Length Specified Screws with Hexagon Sockets - Tip Shape Selection Type	SUS	0.04
36-11	8	JIS B 1181 - 六角ナット - 3 種 上 M10	六角ナット	SUS	0.01

改正		番号	名称	材質	数量	備考
		36	KAGRA_RAD_SLD_80K_TOP_03_r0		1 / 4 台	
改正2						
改正1						
日付け		設計	製図	検査	承認	尺度
2014/06/06		koike	koike			1 : 5

図名: KAGRA_RAD_SLD_TOP_Cover
80K_SLD_TOP_Cover-fix_ring

図番: KAGRA_RAD_SLD_TOP_Cover_06

5 /11

A2

〒305-0801 茨城県つくば市大穂 1-1
高エネルギー加速器研究機構
機械工学センター

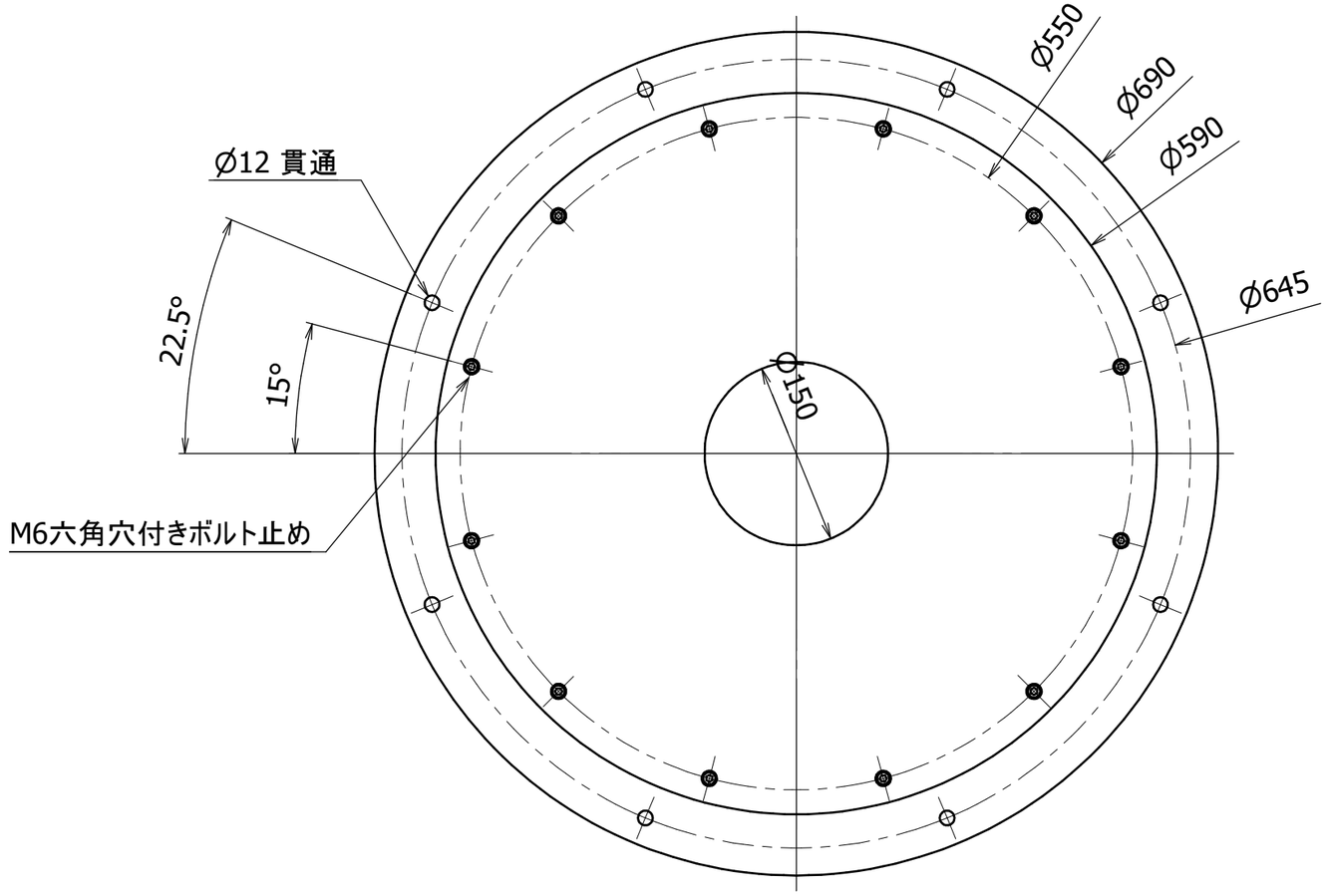

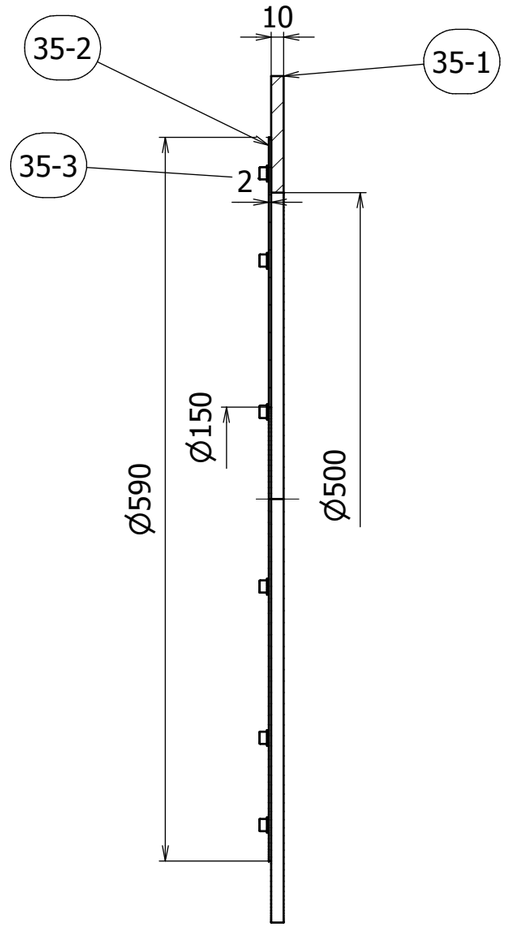

部品表					
項目	項目数	部品番号	説明	材料	質量
35-1	1	KAGRA_RAD_SLD_08K_TOP_001_r0		A1070	4.78
35-2	1	KAGRA_RAD_SLD_08K_TOP_002_r0		A1070	1.38
35-3	12	JIS B 1176 - M6 x 12	六角穴付きボルト	SUS	0.01
35-4	12	JIS B 1256 - 6.4	みがき丸座金	SUS	0

改正		35	KAGRA_RAD_SLD_08K_TOP_01_r1		1	4	
改正2		番号	名　称	材 質	／台 数量	合計	備 考
改正1		設計	製図	検査	承認	尺度	図名 KAGRA_RAD_SLD_TOP_Cover
日付け		koike	koike			1 : 5	8K_SLD_TOP_Cover
2014/06/06		〒305-0801 茨城県つくば市大穂 1-1 高エネルギー加速器研究機構 機械工学センター					図番 KAGRA_RAD_SLD_TOP_Cover_07 6/11 A3

P-P (1 : 2)

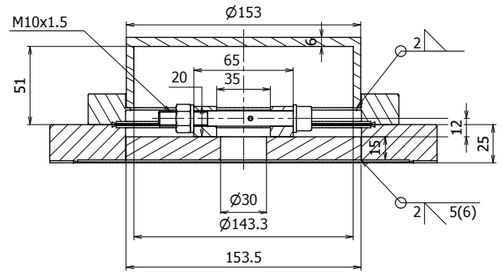

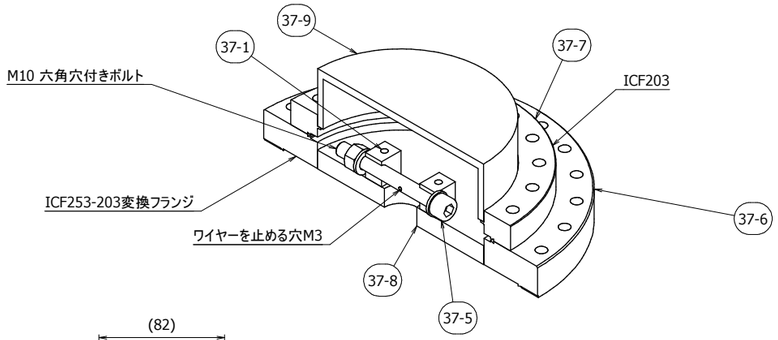

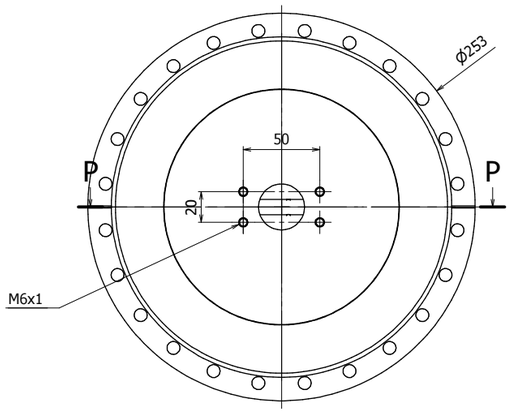

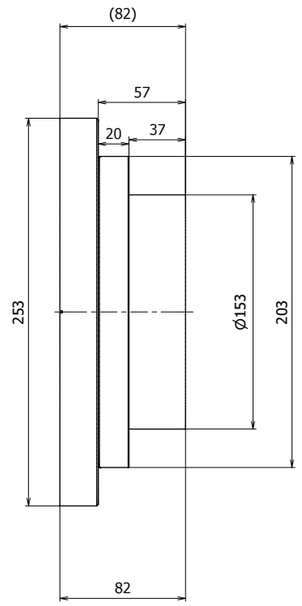

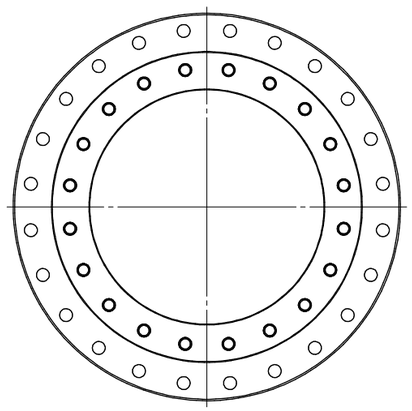

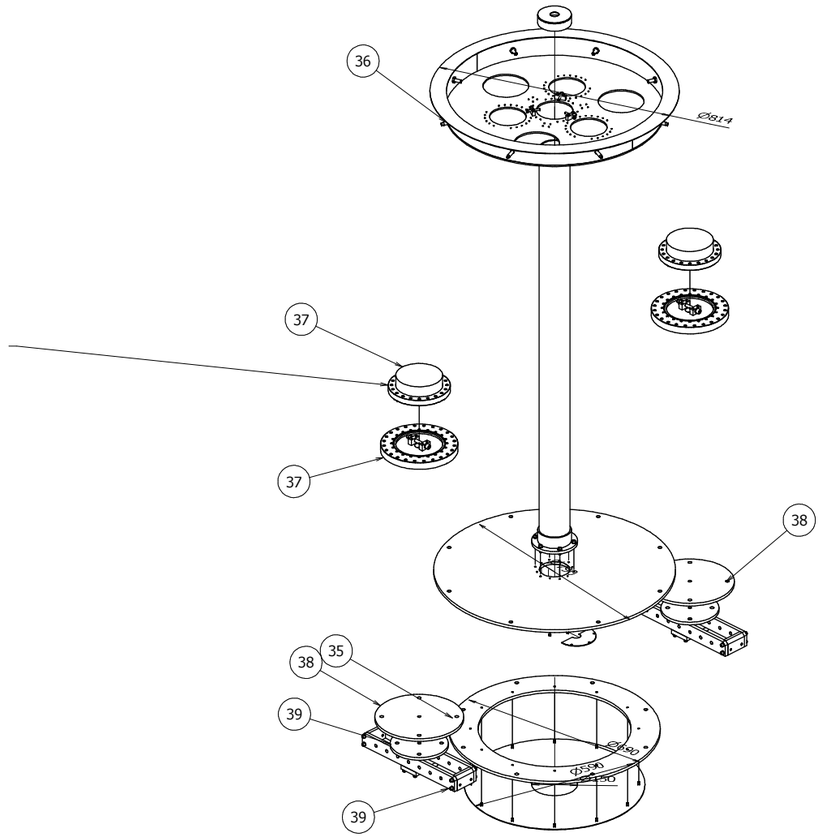

部品表					
項目	項目数	部品番号	説明	材料	質量
37-1	1	KAGRA-08-002_		SUS304	0.07
37-2	1	KAGRA-08-003		SUS304	0.07
37-3	2	JIS B 1256 - 10x18	平座金	SUS304	0
37-4	1	JIS B 1181 - C M 10	六角ナット	SUS304	0.01
37-5	1	JIS B 1176 - M10 x 80	六角穴付きボルト	SUS304	0.07
37-6	1	KAGRA-08-006_		SUS304	5.65
37-7	1	KAGRA-08-007		SUS304	1.98
37-8	1	KAGRA-08-008		SUS304	0.27
37-9	1	KAGRA-08-009_1		SUS304	1.61

改正		37	KAGRA-08-00				2	8	
改正2		番号	名 称			材 質	／台	合計	備 考
改正1							数量		
日付け		設計	製図	検査	承認	尺度	図名	KAGRA_RAD_SLD_TOP_Cover	
2014/06/06		koike	koike			1 :		8K_SLD_hokyo01	
〒305-0801 茨城県つくば市大穂 1-1 高エネルギー加速器研究機構 機械工学センター							図番	KAGRA_RAD_SLD_ TOP_Cover_08	7/11 A1

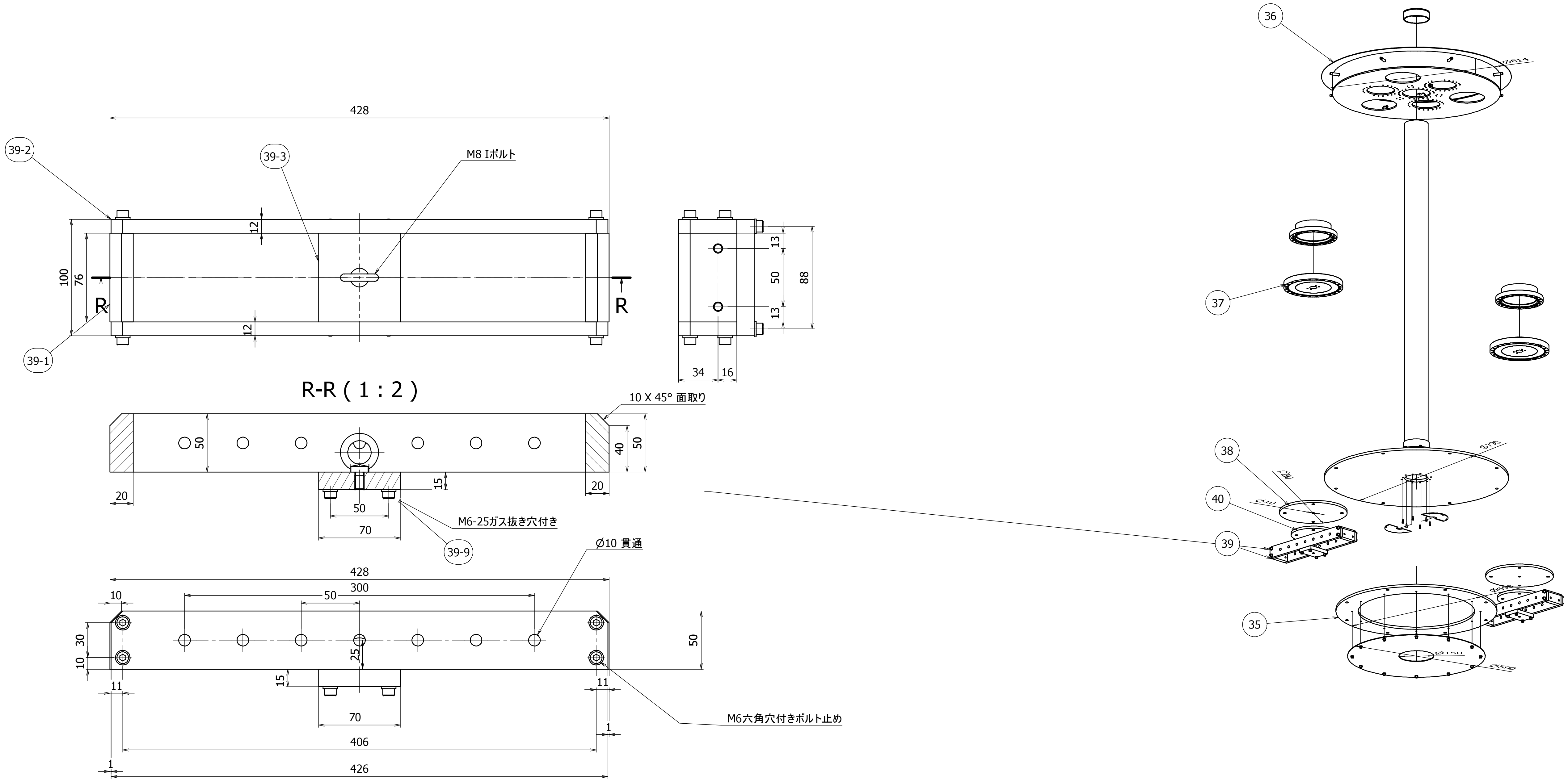

部品表					
項目	項目数	部品番号	説明	材料	質量
39-1	2	KAGRA-08-011		A6063	0.19
39-2	2	KAGRA-08-012		A6063	0.66
39-3	1	KAGRA-08-013		A6063	0.28
39-4	1	JIS B 1168 - M8	アイボルト	SUS304	0.03
39-5	8	JIS B 1176 - M6 x 20	六角穴付きボルト	SUS304	0.01
39-6	12	JIS B 1256 - 6.4	みがき丸座金	SUS304	0
39-9	4	SVSS-M6x25-PC	SVSS-PC-Socket Head Cap Screw (with Ventilation Hole / Chemical Polishing)	SUS304	0.01

改正			KAGRA-08-01		2	8	
改正2		番号	名 称	材 質	／台	合計	備 考
改正1					数量		
日付け	設計	製図	検査	承認	尺度	図名	KAGRA_RAD_SLD_TOP_Cover
2014/06/06	koike	koike			1 :		8K_SLD_hokyo02-frame

〒305-0801 茨城県つくば市大穂 1-1
高エネルギー加速器研究機構
機械工学センター

図番 KAGRA_RAD_SLD_TOP_Cover_09

A1

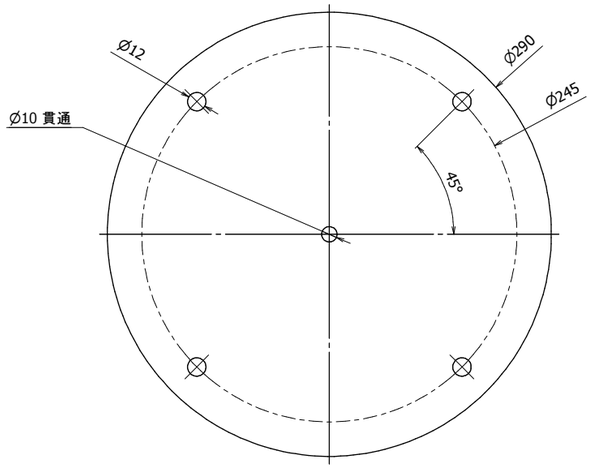

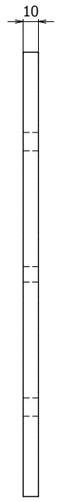

部品表					
項目	項目数	部品番号	説明	材料	質量
38	8	KAGRA_RAD_SLD_80K_TOP_COV2_r1		A1070	1.78

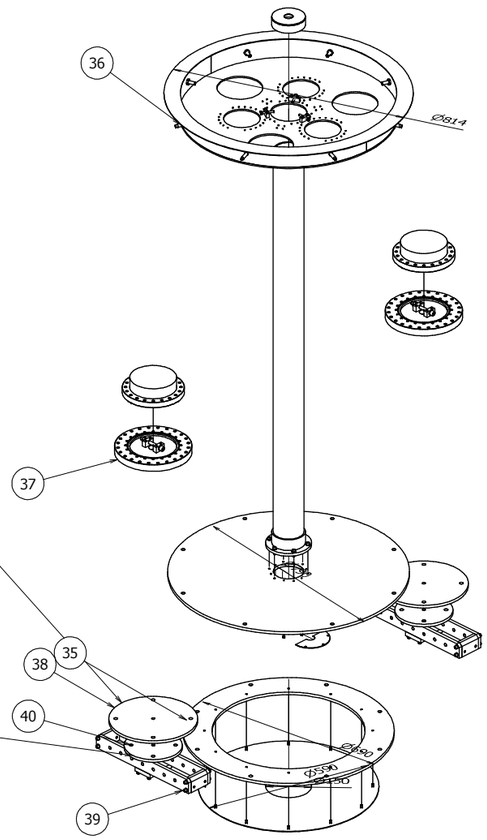

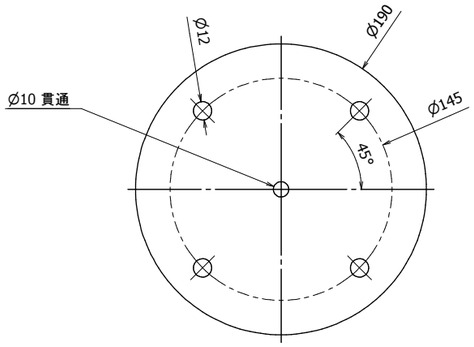

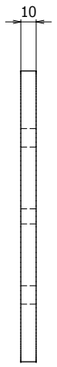

部品表					
項目	項目数	部品番号	説明	材料	質量
40	8	KAGRA_RAD_SLD_08K_TOP_COV2_r1		A1070	0.75

改正		番号	名　称		材 質	台数	合計	備 考	
改正2									
改正1		設計	製図	検査	承認	尺度		図名	KAGRA_RAD_SLD_TOP_Cover
日付け		koike	koike			1 :			8K_SLD_hokyo_RAD-SLD-Frange
2014/06/06		〒305-0801 茨城県つくば市大穂 1-1 高エネルギー加速器研究機構 機械工学センター						図番	KAGRA_RAD_SLD_TOP_Cover_10
									9/11
									A1

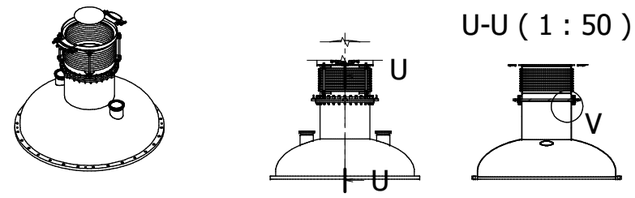

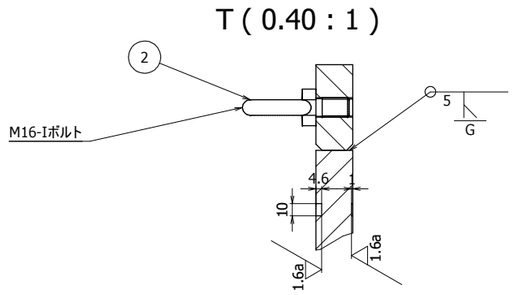

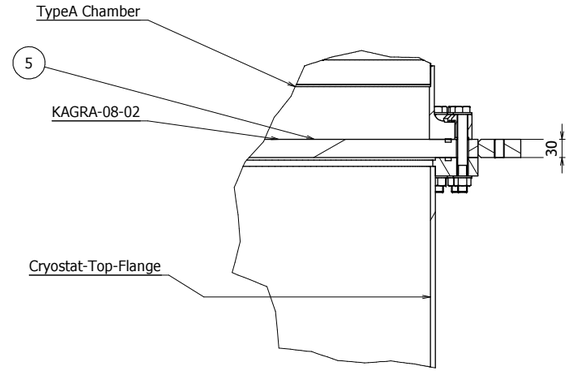

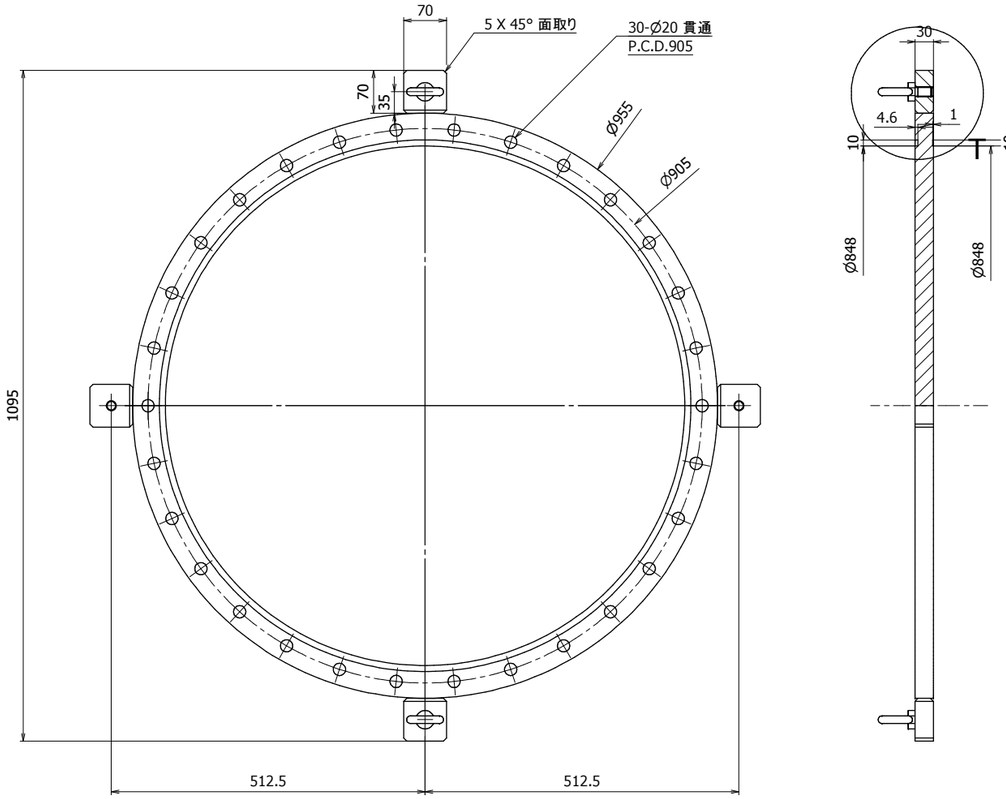

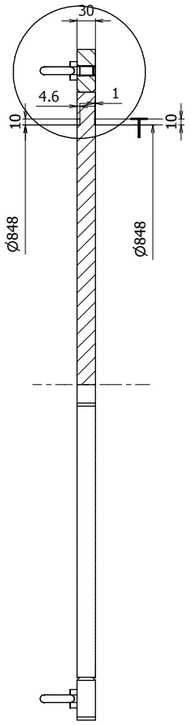

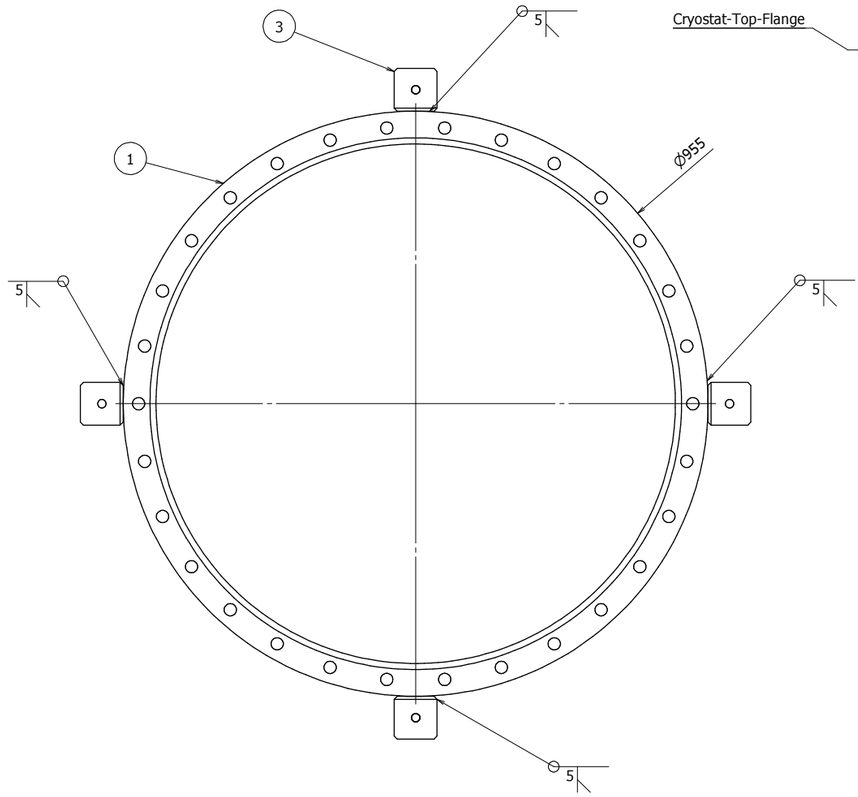

部品表					
項目	項目数	部品番号	説明	材料	質量
1	1	KAGRA-08-014_SepFlange_ISO800BF_r0		SUS304	169.07
2	2	JIS B 1168 - M16	アイボルト	SUS304	0.22
3	4	KAGRA-08-015		SUS304	1.12

改正		KAGRA-08-02		SUS304	1	4			
改正2		番号	名称	材質	台	合計	備考		
改正1					数量				
日付け		設計	製図	検査	承認	尺度	図名	KAGRA_Cryostat_TOP_Flange	
2014/06/06		koike	koike			1 : 5		Cryostat-Separate-Frange	
〒305-0801 茨城県つくば市大穂 1-1 高エネルギー加速器研究機構 機械工学センター							図番	KAGRA_RAD_SLD_TOP_Cover_11	10 /11 A1

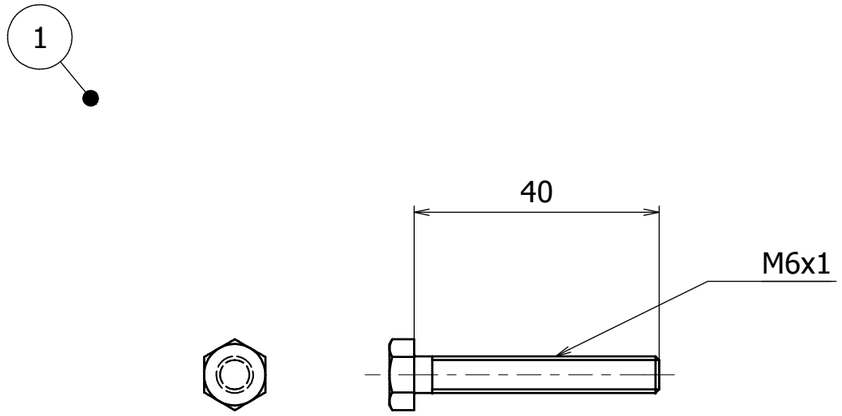

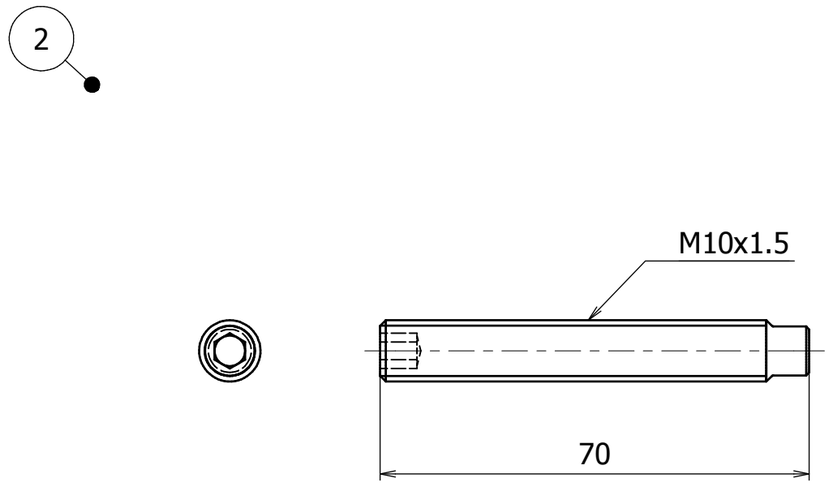

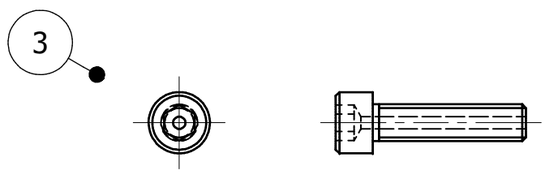

部品表					
項目	項目数	部品番号	説明	材料	質量
1	12	SPD-M6x40-H	六角ボルトJIS B 1180 - C M6 x 40:購入_NBK	Vespel SP1	0

部品表					
項目	項目数	部品番号	説明	材料	質量
2	32	FSSGS10-70	-Length Specified Screws with Hexagon Sockets -購入_ミスミ	SUS304	0.04

部品表					
項目	項目数	部品番号	説明	材料	質量
3	32	SVSS-M6x25-PC	SVSS-PC-Socket Head Cap Screw (with Ventilation Hole / Chemical Polishing) :購入_ミスミ	SUS304	0.01

改正								
改正2		番号	名　称			材 質	／台 合計 数量	備 考
改正1		設計	製図	検査	承認	尺度	図名	KAGRA_RAD_SLD_TOP_Cover
日付け 2014/06/06		koike	koike			1 : 1		購入品__
〒305-0801 茨城県つくば市大穂 1-1 高エネルギー加速器研究機構 機械工学センター							図番	KAGRA_RAD_SLD_ TOP_Cover_0001
								11 /11 A3