部品表					
項目	項目数	部品番号	説明	材料	質量
24	1	KAGRA_CryoStat_r1_noscrew_120927	製作済み		
28	1	KAGRA_RadShield_ASM_r1_RB_120627	製作済み		
34	1	KAGRA_RAD_SLD_80K_TOP_00_r1	製作		37.68
35	1	KAGRA_RAD_SLD_08K_TOP_01_r1	製作		6.25
36	1	KAGRA_RAD_SLD_80K_TOP_03_r1	製作		18.04
37	2	KAGRA-08-00			9.73
38	2	KAGRA_RAD_SLD_80K_TOP_COV2_r1		A1070	1.78
39	2	KAGRA-08-01			1.73
40	2	KAGRA_RAD_SLD_08K_TOP_COV2_r1		A1070	0.75

C-C (1 : 10)

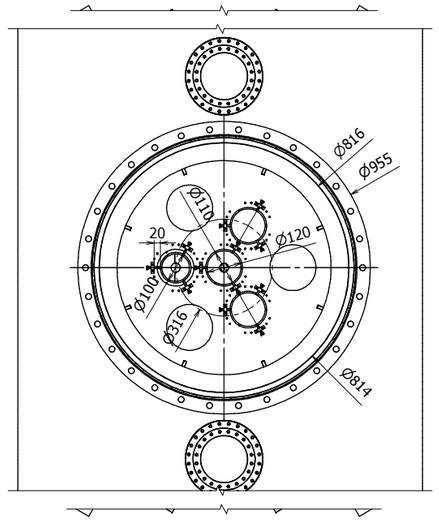

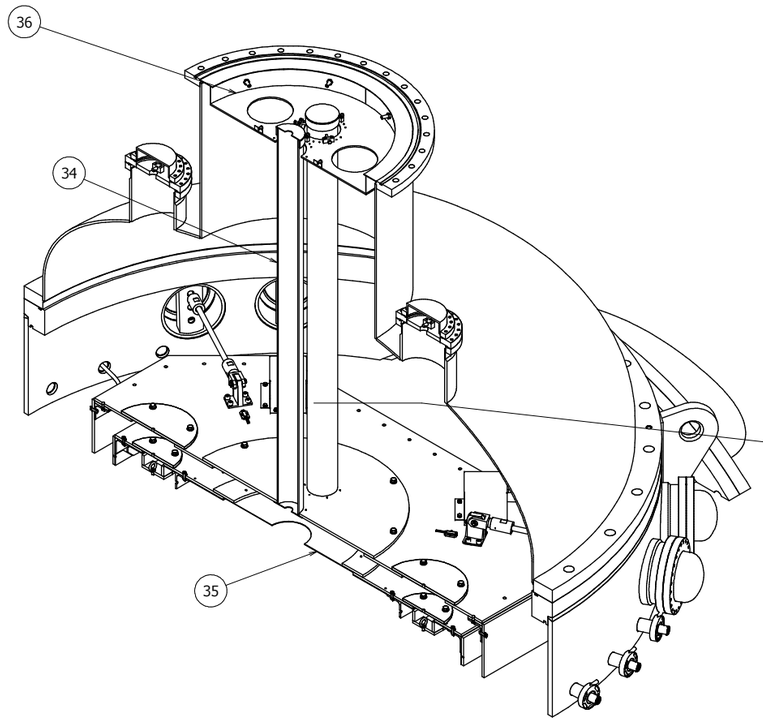

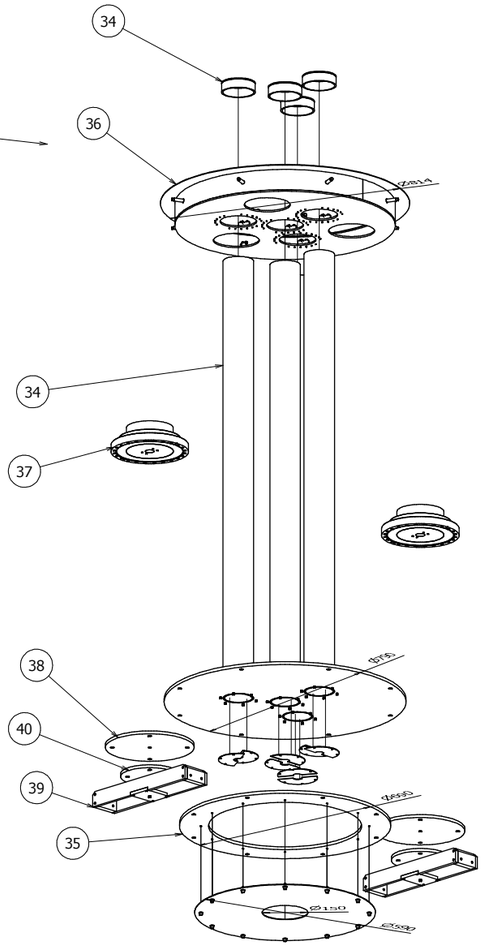

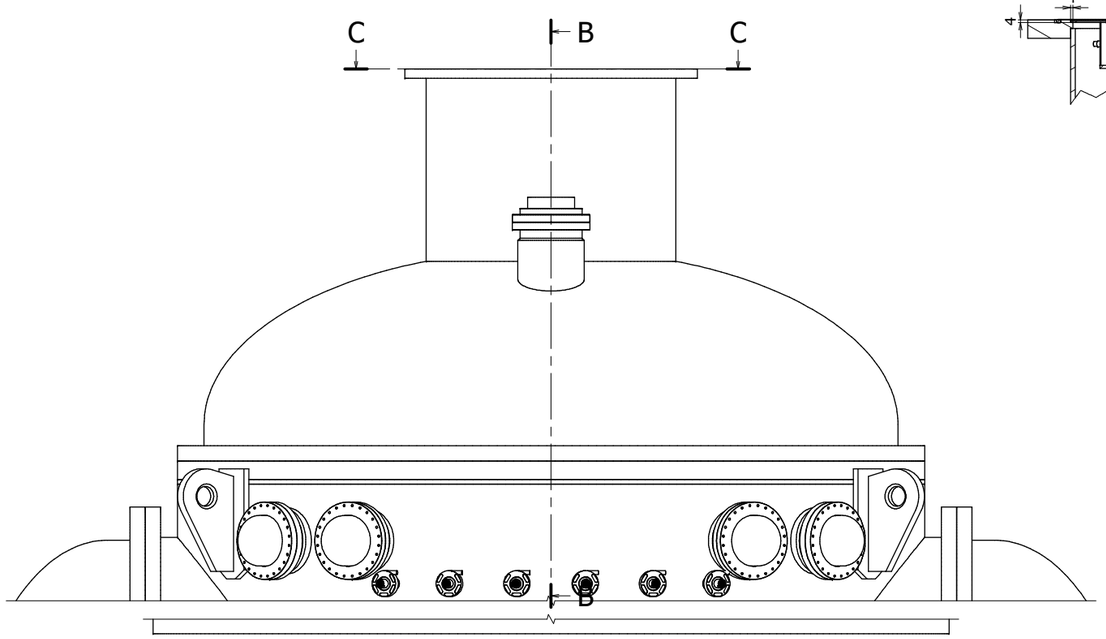

M (1 : 5)

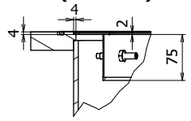

B-B (1 : 10)

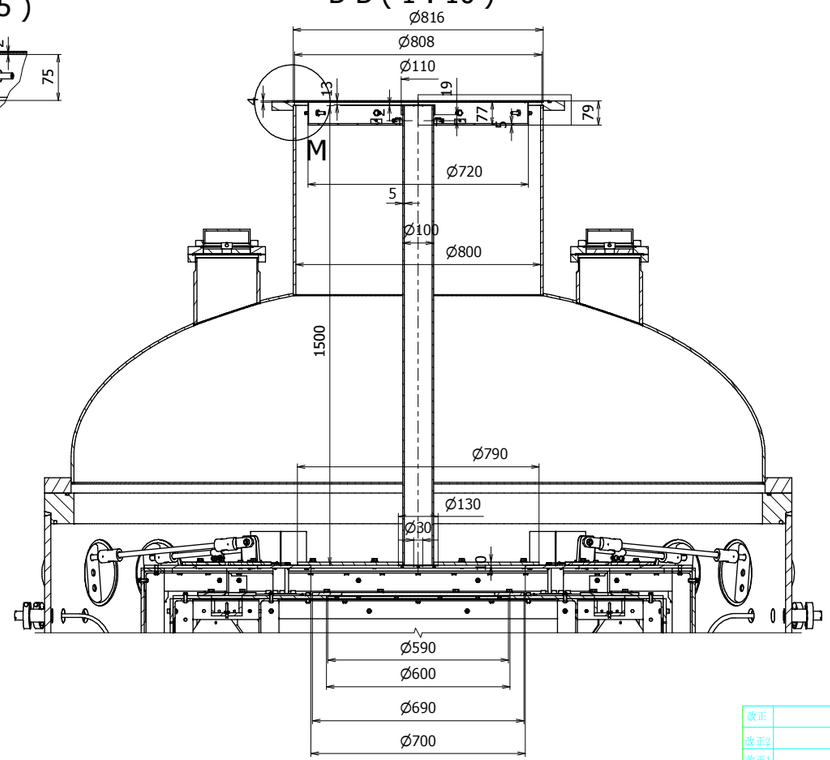

改正		番号	名称	材質	数量	備考
改正2						
改正1						

日付け	設計	製図	検査	承認	尺度	図名	
2014/04/24	koike	koike			1 : 10		KAGRA_CryoStat01_tsbV-7-1 KAGRA_RAD_SLD_TOP_Cover

〒305-0801 茨城県つくば市大穂 1-1
高エネルギー加速器研究機構
機械工学センター

図番 KAGRA_RAD_SLD_TOP_Cover_01

1/11 A1

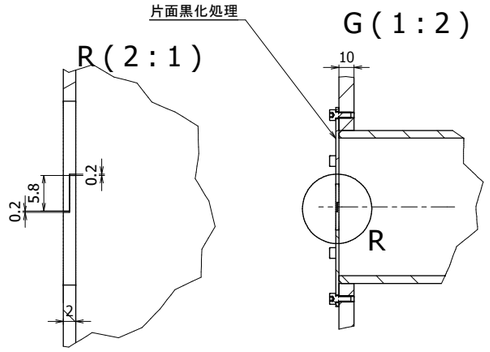

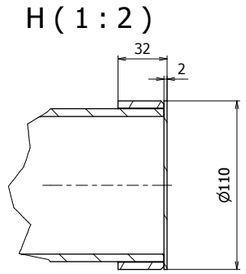

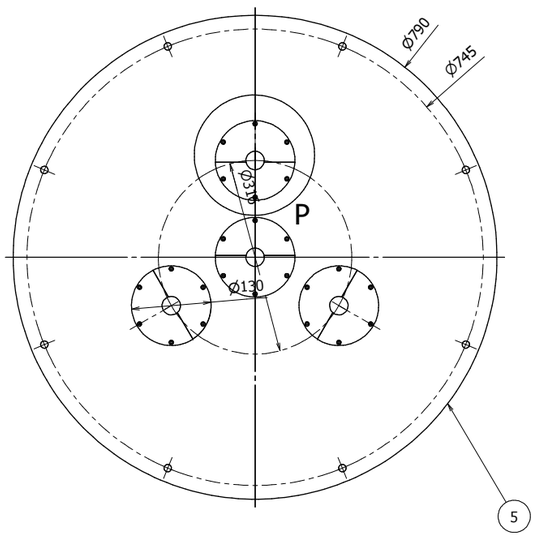

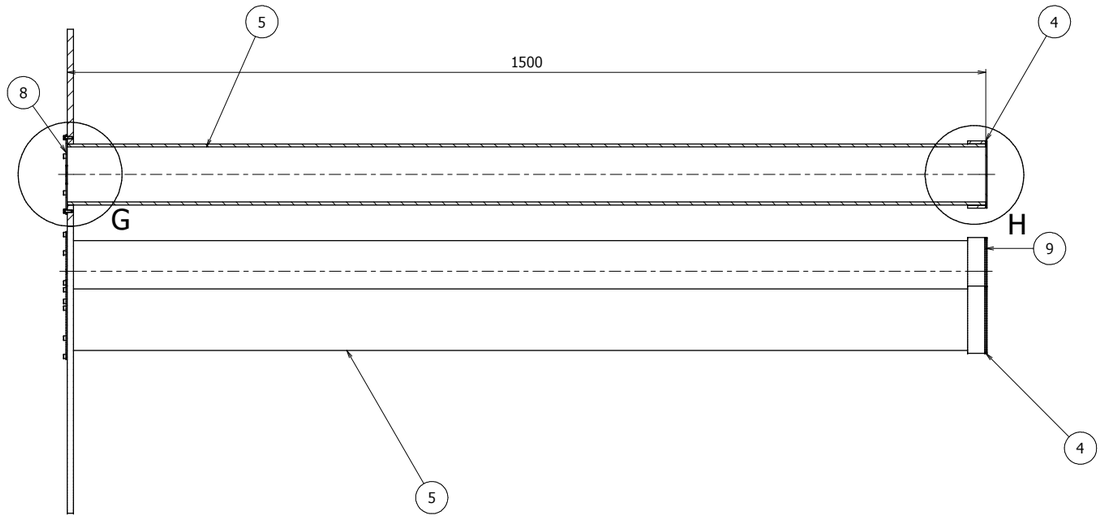

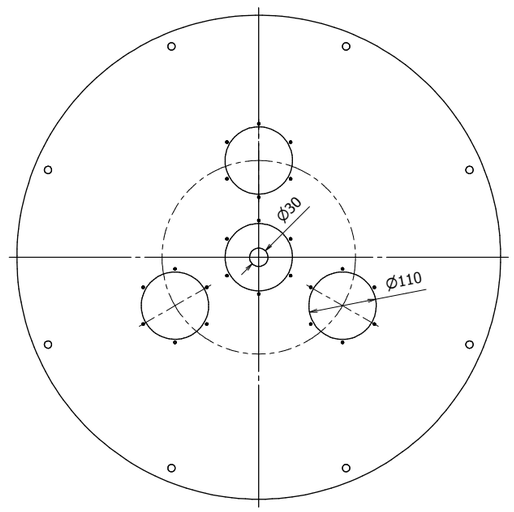

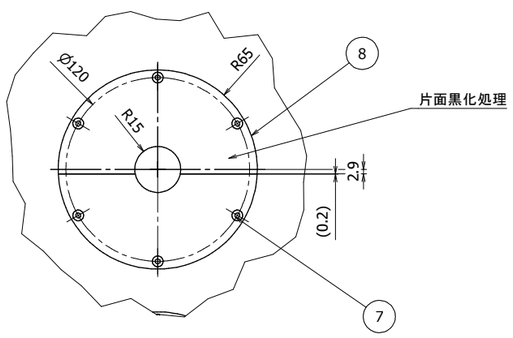

部品表					
項目	項目数	部品番号	説明	材料	質量
4	3	KAGRA_RAD_SLD_80K_TOP_02_r0			0.18
5	1	KAGRA_RAD_SLD_80K_TOP_01_r1			36.66
7	24	JIS B 1176 - M4 x 10	六角穴付きボルト	SUS	0
8	8	KAGRA_RAD_SLD_80K_TOP_01-003_r1		A1070	0.03
9	1	KAGRA_RAD_SLD_80K_TOP_04_r0			0.17

改正		KAGRA_RAD_SLD_80K_TOP_00_r1		1	4
改正2		番号	名称	材質	台数 / 合計
改正1					備考
日付け		設計	製図	検査	承認	尺度	図名	KAGRA_RAD_SLD_TOP_Cover
2014/04/24		koike	koike			1 : 5		80K_SLD_TOP_Cover_ASM
〒305-0801 茨城県つくば市大穂 1-1							図番	KAGRA_RAD_SLD_TOP_Cover_02	2/11
高エネルギー加速器研究機構 機械工学センター									A1

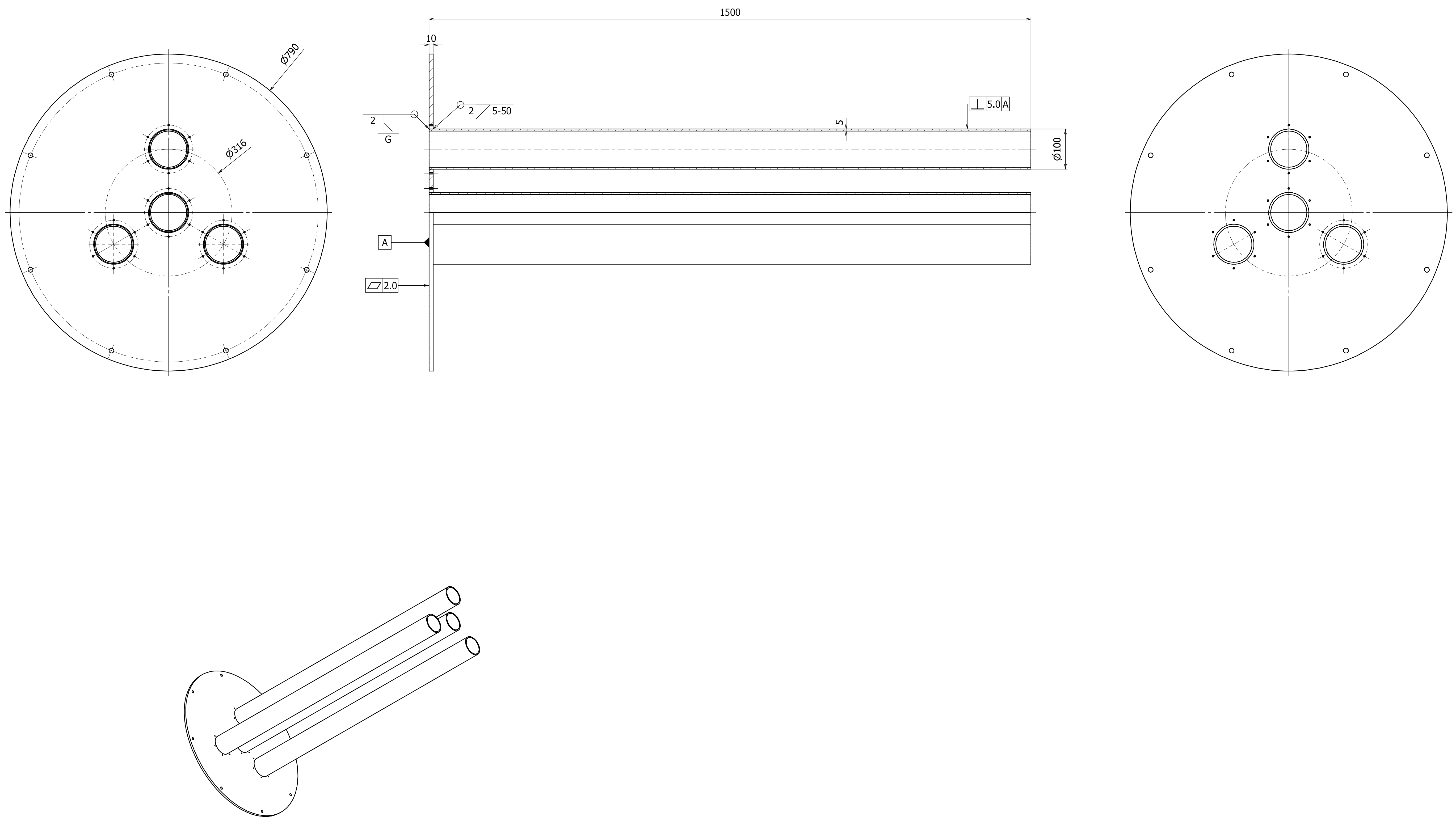

部品表

項目	項目数	部品番号	説明	材料	質量
1	1	KAGRA_RAD_SLD_80K_TOP_01-001_r1		A1070	12.4
2	4	KAGRA_RAD_SLD_80K_TOP_01-002_r1		A1070	6.06

改正			KAGRA_RAD_SLD_80K_TOP_01_r1		1	4	
改正2		番号	名 称	材 質	/台	合計	備 考
改正1					数量		

日付け	設計	製図	検査	承認	尺度	図名	
2014/04/24	koike	koike			1 : 5	KAGRA_RAD_SLD_TOP_Cover 80K_SLD_TOP_Cover-01	

〒305-0801 茨城県つくば市大穂 1-1
高エネルギー加速器研究機構
機械工学センター

図番 KAGRA_RAD_SLD_TOP_Cover_03

A1

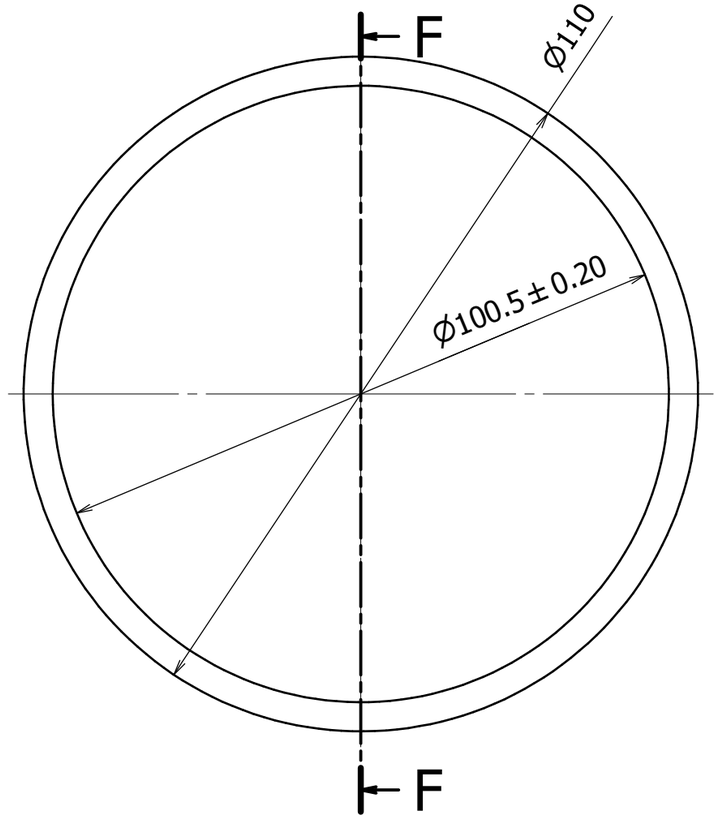

F-F (1 : 1)

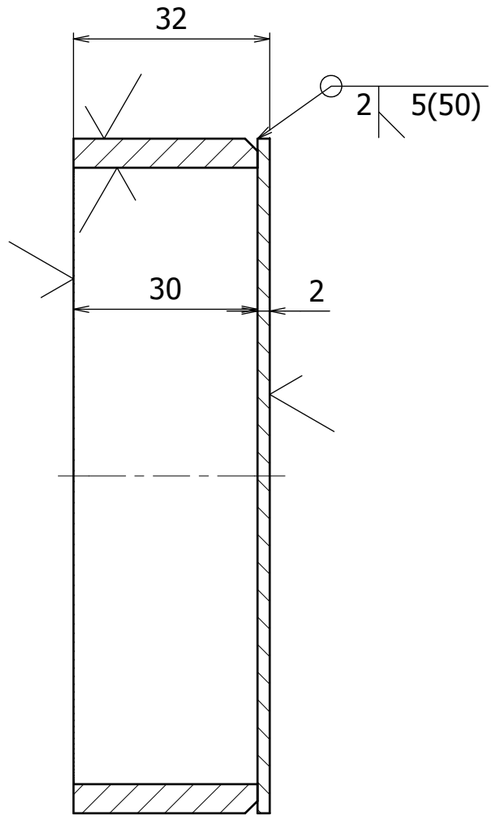

部品表

項目	項目数	部品番号	説明	材料	質量
1	1	KAGRA_RAD_SLD_80K_TOP_02-001_r0		A6063	0.13
2	1	KAGRA_RAD_SLD_80K_TOP_02-002_r0		A6063	0.05

改正		KAGRA_RAD_SLD_80K_TOP_02_r0	A6063	4	16	
改正2		番号	名　称	材 質	／台 数量	合計	備 考
改正1		設計	製図	検査	承認	尺度	図名	KAGRA_RAD_SLD_TOP_Cover
日付け		koike	koike			1 : 1		80K_SLD_TOP_Cover-02
2014/04/24		〒305-0801 茨城県つくば市大穂 1-1 高エネルギー加速器研究機構 機械工学センター					図番	KAGRA_RAD_SLD_TOP_Cover_04	4 /11 A3

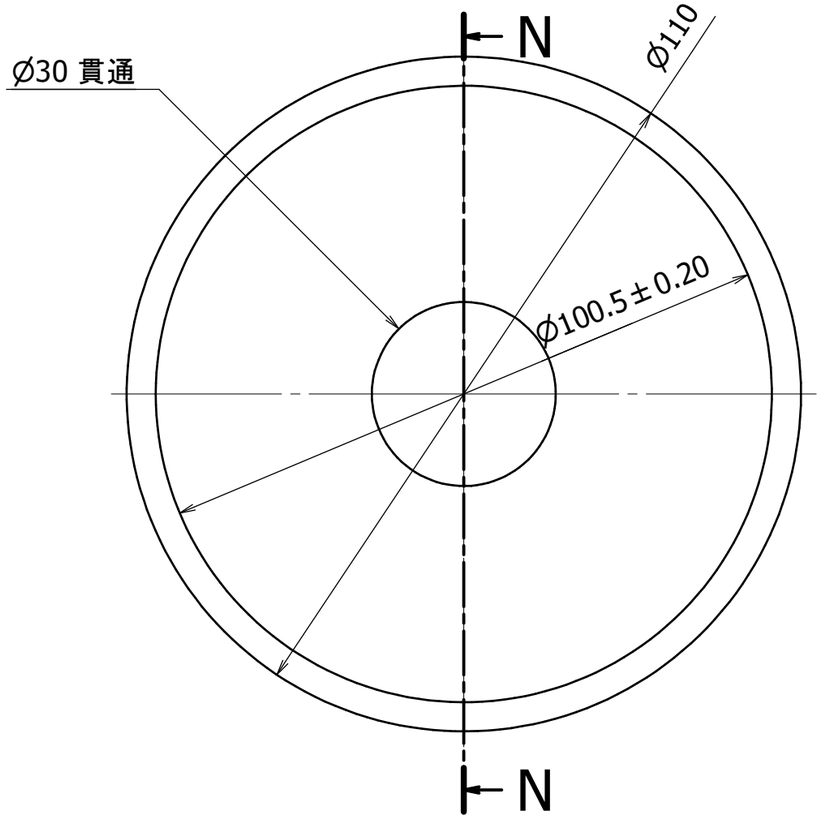

N-N (1 : 1)

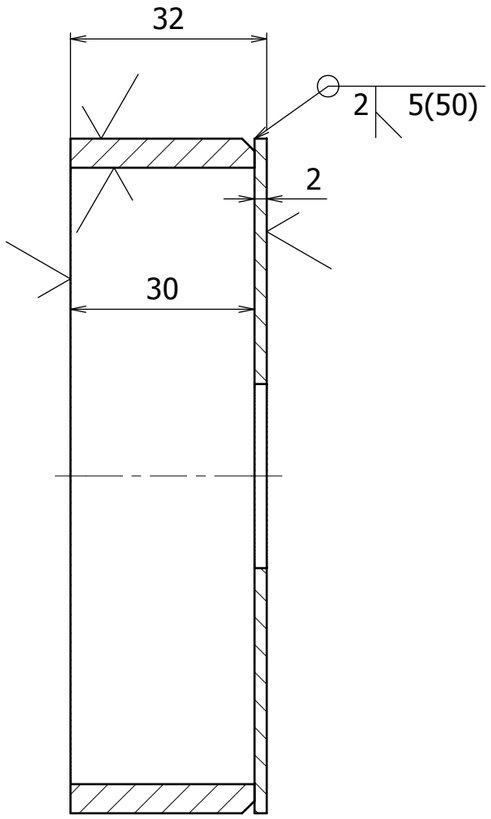

部品表					
項目	項目数	部品番号	説明	材料	質量
1	1	KAGRA_RAD_SLD_80K_TOP_02-001_r0		A6063	0.13
2	1	KAGRA_RAD_SLD_80K_TOP_02-003_r0		A6063	0.05

改正		番号	名称	材質	数量	合計	備考
改正2		KAGRA_RAD_SLD_80K_TOP_04_r0		A6063	4 /台	16	
改正1		設計	製図	検査	承認	尺度	
日付け		koike	koike			1 : 1	
2014/04/24							

〒305-0801 茨城県つくば市大穂 1-1
高エネルギー加速器研究機構
機械工学センター

図名	KAGRA_RAD_SLD_TOP_Cover 80K_SLD_TOP_Cover-02H	
図番	KAGRA_RAD_SLD_TOP_Cover_05	5 /11 A3

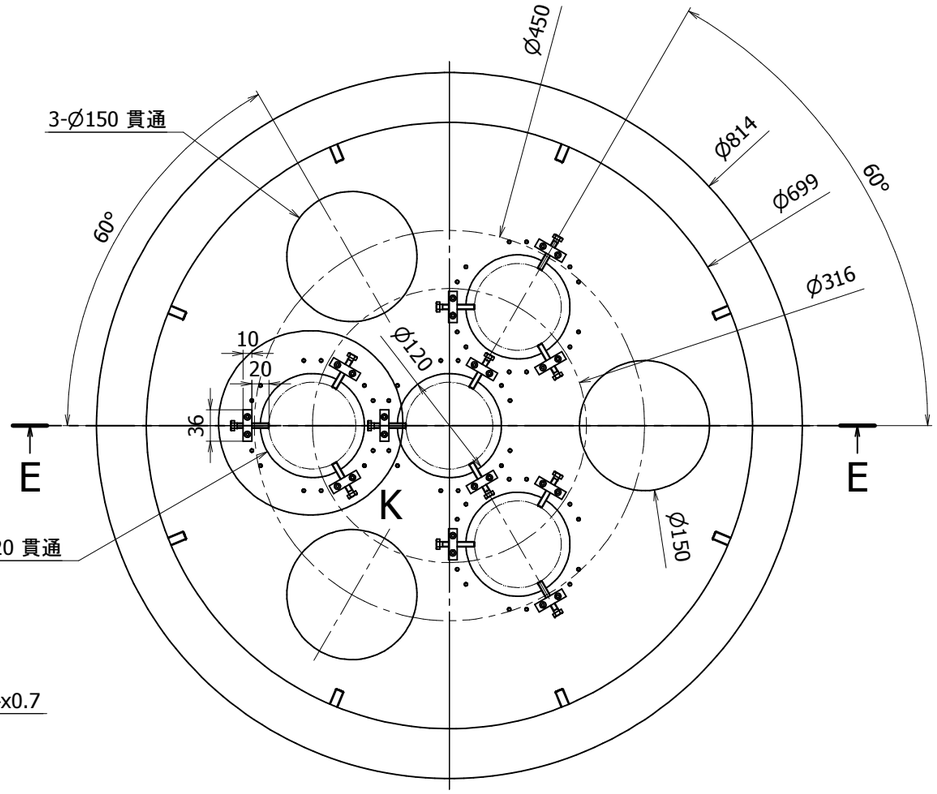

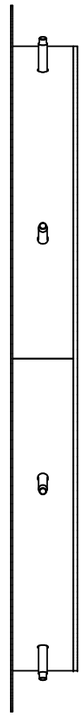

K (0.40 : 1)

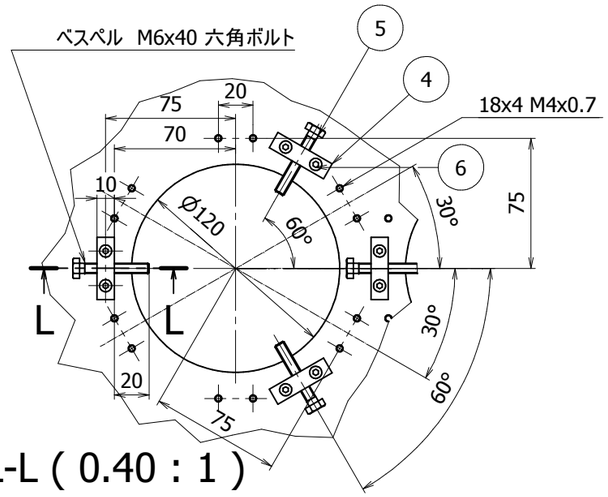

L-L (0.40 : 1)

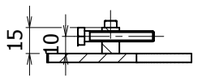

E-E (1 : 5)

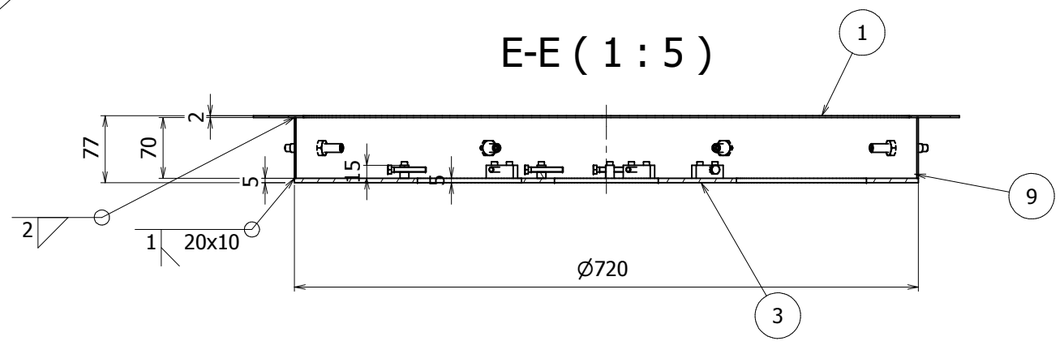

部品表					
項目	項目数	部品番号	説明	材料	質量
1	1	KAGRA_RAD_SLD_80K_TOP_03-001_r0		SUS304	2.19
3	1	KAGRA_RAD_SLD_80K_TOP_03-003_r2		SUS304	12.38
4	12	KAGRA_RAD_SLD_80K_TOP_03-004_r0		SUS304	0.04
5	12	SPD-M6x40-H	Vespel 六角ボルト-M6 x 40:購入_NBK	Vespel SP1	0
6	24	JIS B 1176 - M4 x 20	六角穴付きボルト	SUS	0
9	2	KAGRA_RAD_SLD_80K_TOP_03-002_r1		SUS	1.26
10	8	FSSGS10-70	-Length Specified Screws with Hexagon Sockets - Tip Shape Selection Type	SUS	0.01
11	8	JIS B 1181 - 六角ナット - 3 種 上 M10	六角ナット	SUS	0.01

改正		KAGRA_RAD_SLD_80K_TOP_03_r0		1	4		
改正2		番号	名 称	材 質	/台 数量	合計	備 考
改正1		設計	製図	検査	承認	尺度	図名 KAGRA_RAD_SLD_TOP_Cover
日付け		koike	koike			1 : 5	80K_SLD_TOP_Cover-fix_ring
2014/04/24		〒305-0801 茨城県つくば市大穂 1-1 高エネルギー加速器研究機構 機械工学センター					図番 KAGRA_RAD_SLD_TOP_Cover_06 6 /11 A2

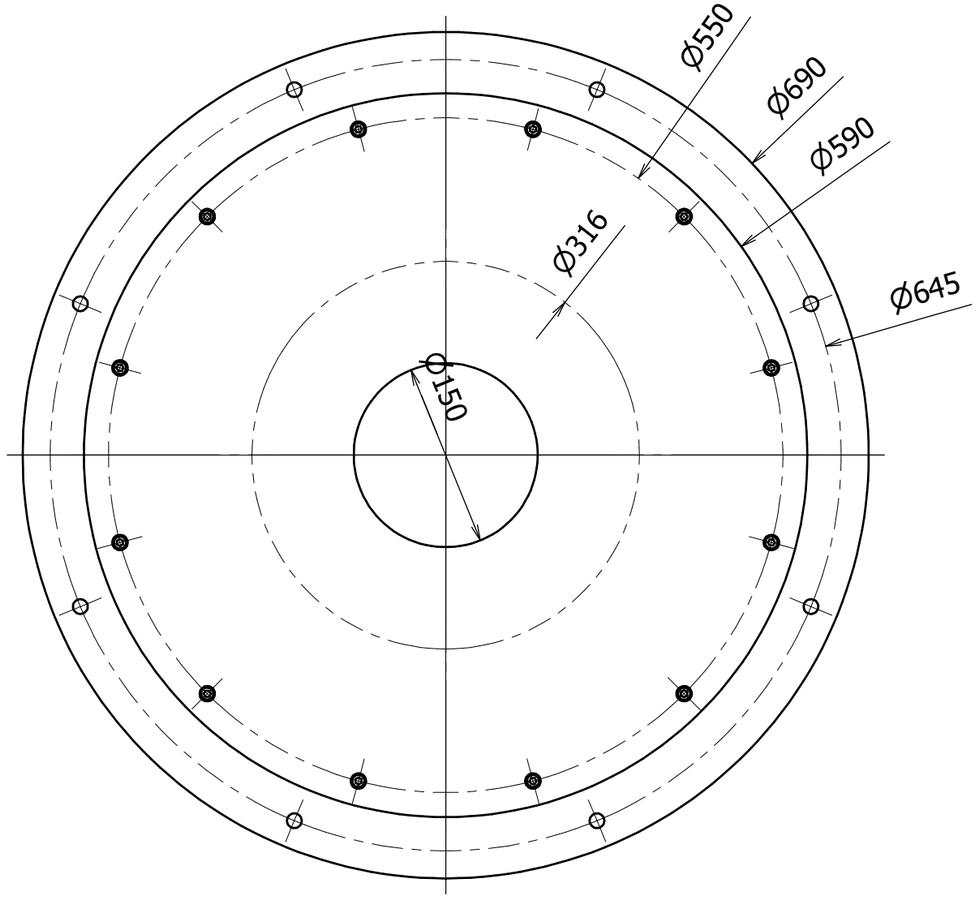

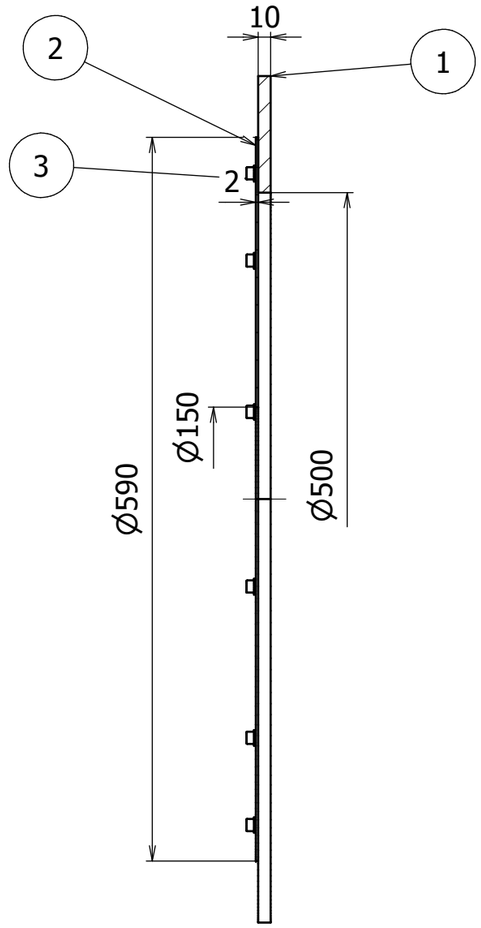

部品表					
項目	項目数	部品番号	説明	材料	質量
1	1	KAGRA_RAD_SLD_08K_TOP_001_r0		A1070	4.78
2	1	KAGRA_RAD_SLD_08K_TOP_002_r0		A1070	1.38
3	12	JIS B 1176 - M6 x 12	六角穴付きボルト	SUS	0.01
4	12	JIS B 1256 - 6.4	みがき丸座金	SUS	0

改正		番号	KAGRA_RAD_SLD_08K_TOP_01_r1	材質	1	4	備考
改正2					数量 /台	合計	
改正1		設計	製図	検査	承認	尺度	図名 KAGRA_RAD_SLD_TOP_Cover
日付け		koike	koike			1 : 5	8K_SLD_TOP_Cover
2014/04/24		〒305-0801 茨城県つくば市大穂 1-1 高エネルギー加速器研究機構 機械工学センター					図番 KAGRA_RAD_SLD_TOP_Cover_07 7/11 A3

U-U (1 : 2)

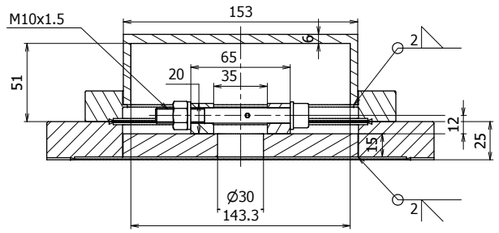

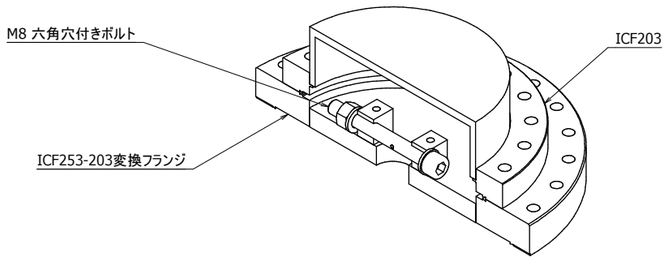

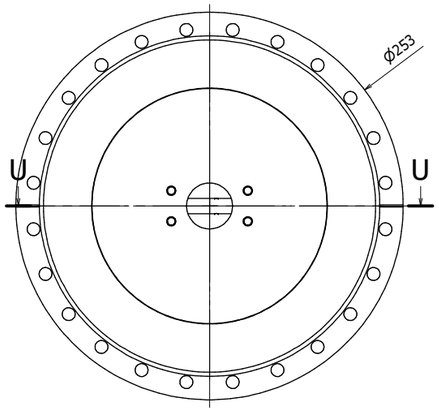

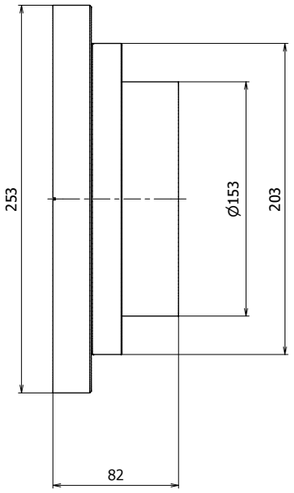

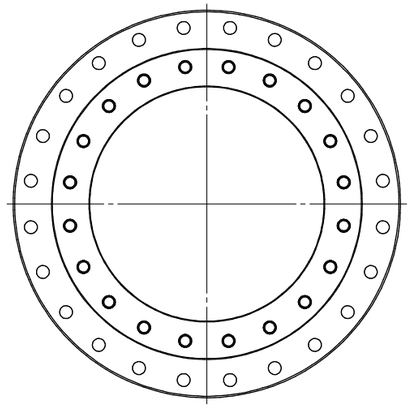

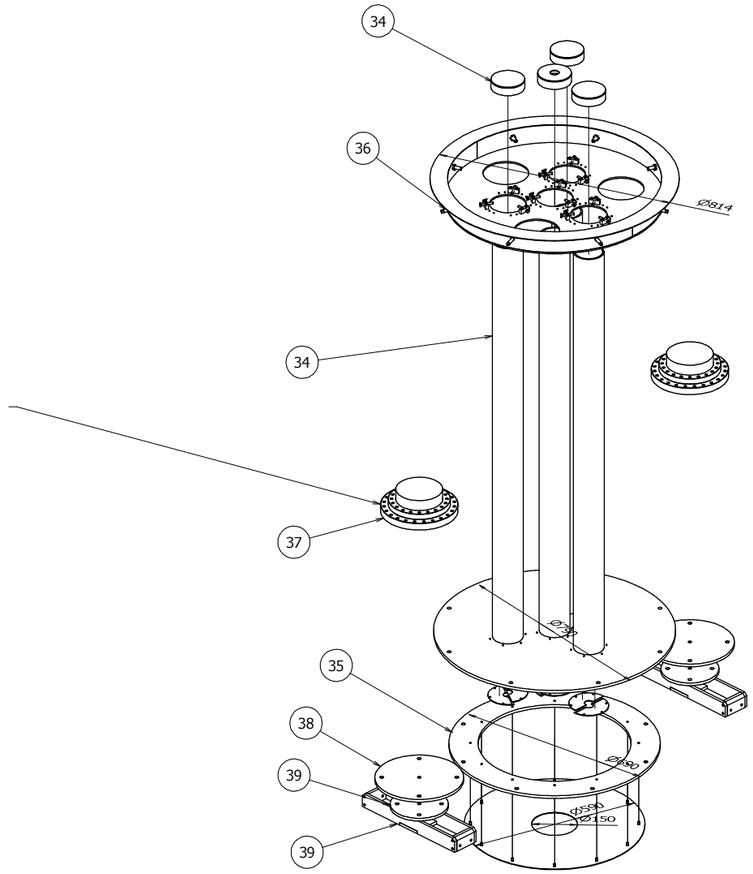

部品表					
項目	項目数	部品番号	説明	材料	質量
1	1	KAGRA-08-002_		SUS304	0.07
2	1	KAGRA-08-003		SUS304	0.07
3	2	JIS B 1256 - 10x18	平座金	SUS304	0
4	1	JIS B 1181 - C M 10	六角ナット	SUS304	0.01
5	1	JIS B 1176 - M10 x 80	六角穴付きボルト	SUS304	0.07
6	1	KAGRA-08-006_		SUS304	5.65
7	1	KAGRA-08-007		SUS304	1.98
8	1	KAGRA-08-008		SUS304	0.27
9	1	KAGRA-08-009_1		SUS304	1.61

改正		KAGRA-08-00			2	8
改正2		番号	名称	材質	／台 合計 数量	備考
改正1		設計	製図	検査	承認	尺度
日付け	2014/04/24	koike	koike			1 :
〒305-0801 茨城県つくば市大穂 1-1 高エネルギー加速器研究機構 機械工学センター					図名	KAGRA_RAD_SLD_TOP_Cover
						8K_SLD_hokyo01
					図番	KAGRA_RAD_SLD_TOP_Cover_08
						8/11
						A1

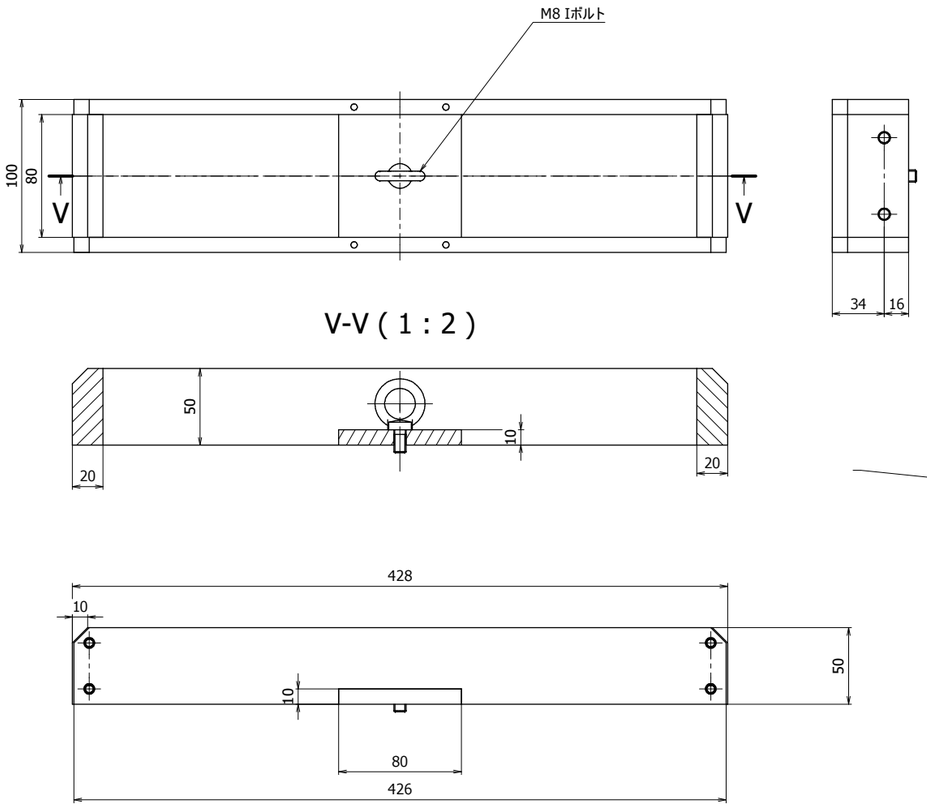

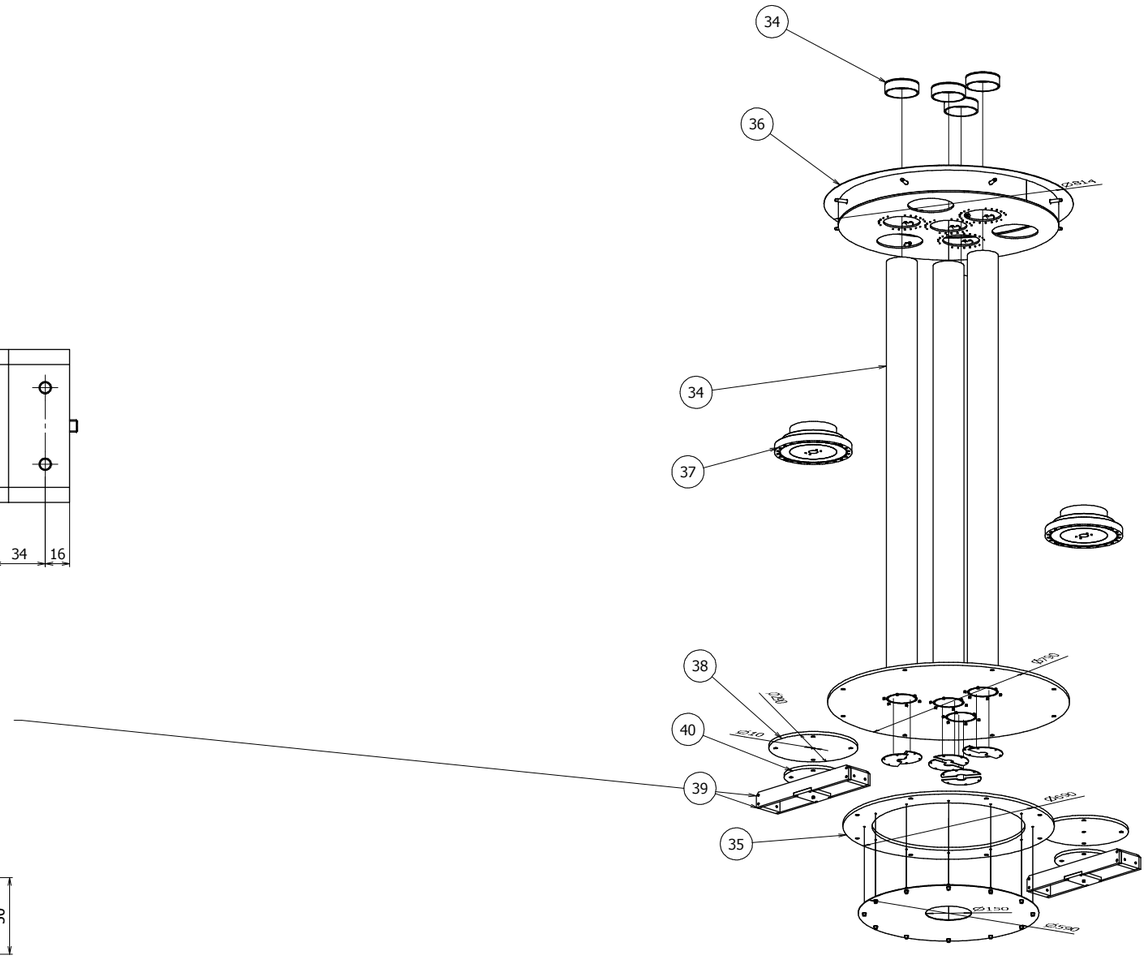

部品表					
項目	項目数	部品番号	説明	材料	質量
1	2	KAGRA-08-011		A6063	0.2
2	2	KAGRA-08-012		A6063	0.55
3	1	KAGRA-08-013		A6063	0.21
4	1	JIS B 1168 - M8	アイボルト	SUS304	0.03

改正		KAGRA-08-01				2	8
改正2	番号	名　称			材 質	／台	合計
改正1						数量	備 考
日付け	設計	製図	検査	承認	尺度	図名	KAGRA_RAD_SLD_TOP_Cover
2014/04/24	koike	koike			1 :		8K_SLD_hokyo02-frame
〒305-0801 茨城県つくば市大穂 1-1 高エネルギー加速器研究機構 機械工学センター						図番	KAGRA_RAD_SLD_ TOP_Cover_09
							9/11 A1

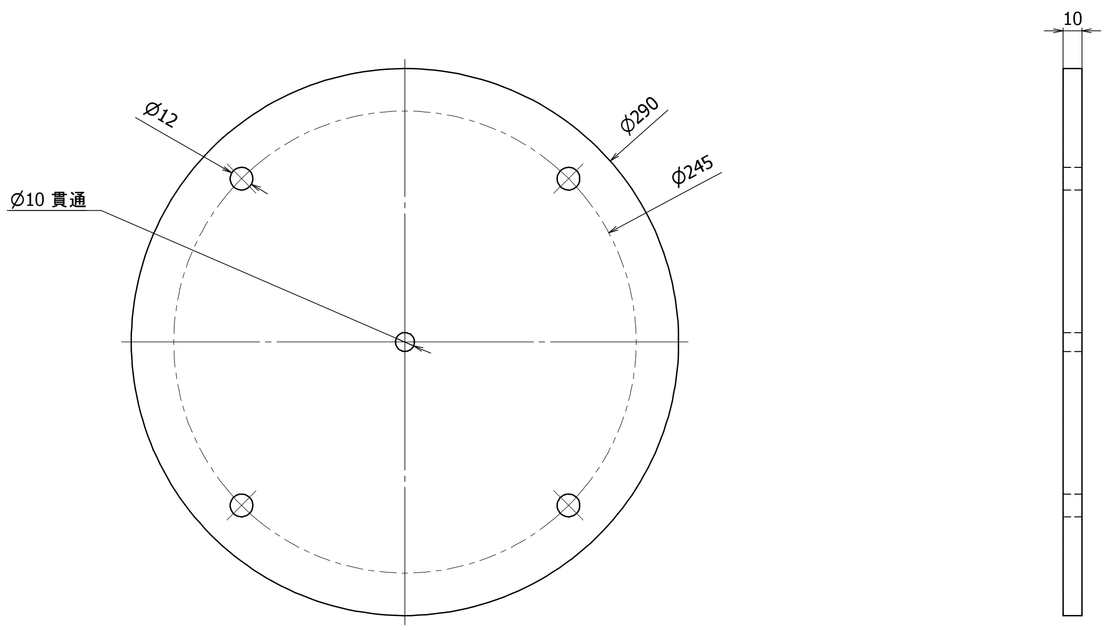

部品表					
項目	項目数	部品番号	説明	材料	質量
38	8	KAGRA_RAD_SLD_80K_TOP_COV2_r1		A1070	1.78

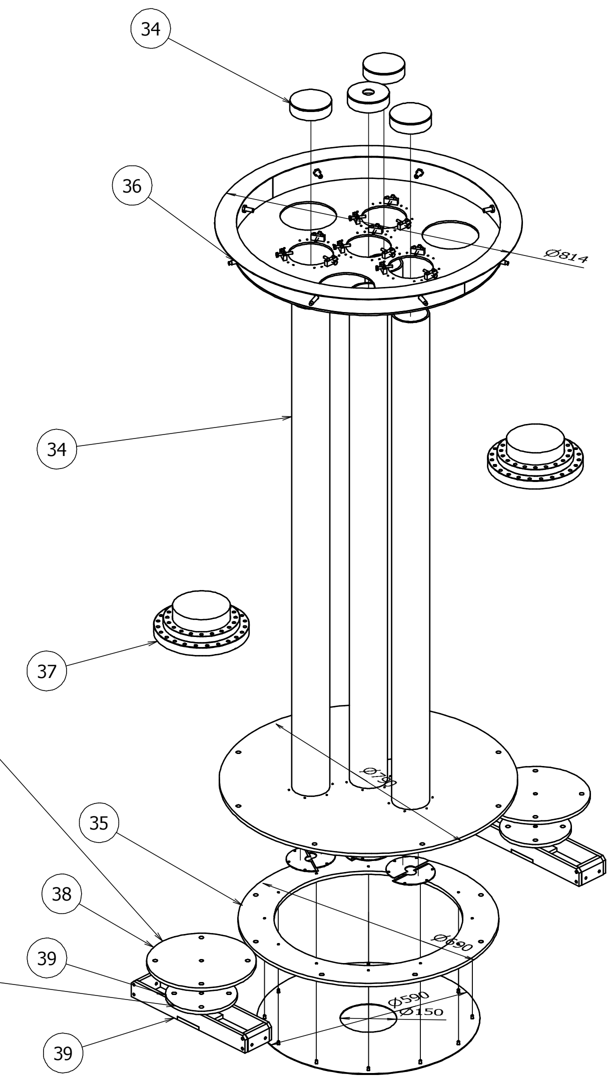

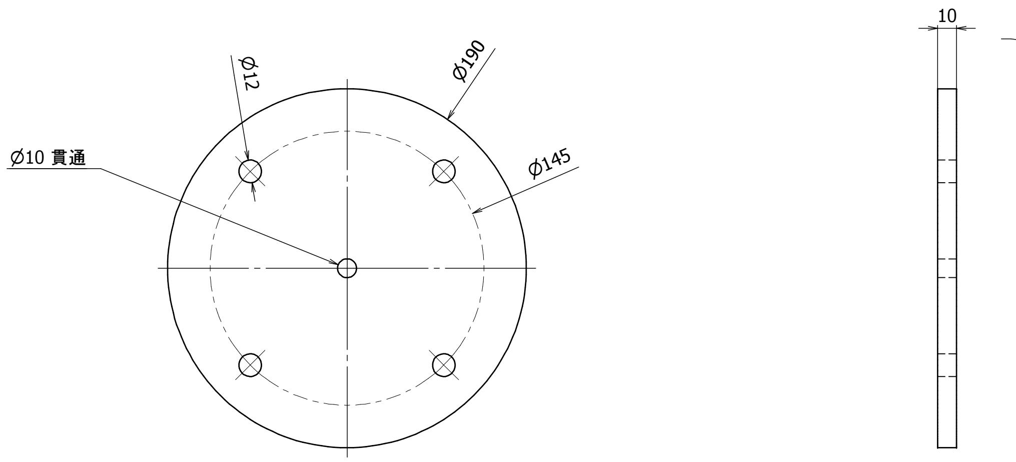

部品表					
項目	項目数	部品番号	説明	材料	質量
39	8	KAGRA_RAD_SLD_08K_TOP_COV2_r1		A1070	0.75

改正								
改正2		番号	名 称		材 質	数量 ／台	合計	備 考
改正1		設計	製図	検査	承認	尺度	図名	KAGRA_RAD_SLD_TOP_Cover 8K_SLD_hokyo_RAD-SLD-Frange
日付け	2014/04/24	koike	koike			1 :		
〒305-0801 茨城県つくば市大穂 1-1 高エネルギー加速器研究機構 機械工学センター							図番	KAGRA_RAD_SLD_ TOP_Cover_09
							10 /11	A1

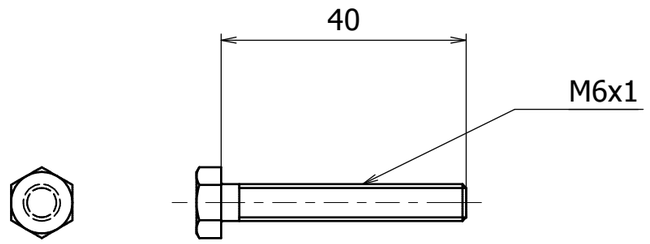

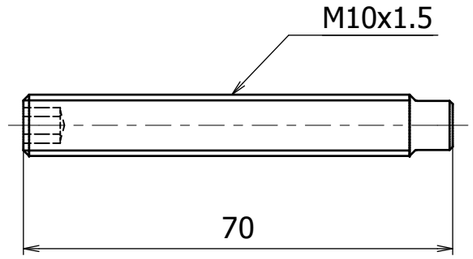

部品表					
項目	項目数	部品番号	説明	材料	質量
1	48	SPD-M6x40-H	六角ボルトJIS B 1180 - C M6 x 40:購入_NBK	Vespel SP1	0

部品表					
項目	項目数	部品番号	説明	材料	質量
1	32	FSSGS10-70	-Length Specified Screws with Hexagon Sockets -購入_ミスミ	SUS304	0.04

改正								
改正2		番号	名　称	材 質	/台	合計	備 考	
改正1					数量			
日付け		設計	製図	検査	承認	尺度	図名	KAGRA_RAD_SLD_TOP_Cover
2014/04/24		koike	koike			1 : 5		購入品__
〒305-0801 茨城県つくば市大穂 1-1 高エネルギー加速器研究機構 機械工学センター							図番	KAGRA_RAD_SLD_TOP_Cover_0001
								11 /11 A3