2018/5/23

◎ 磁束計(Mag13) ケーブリングの改良

現在

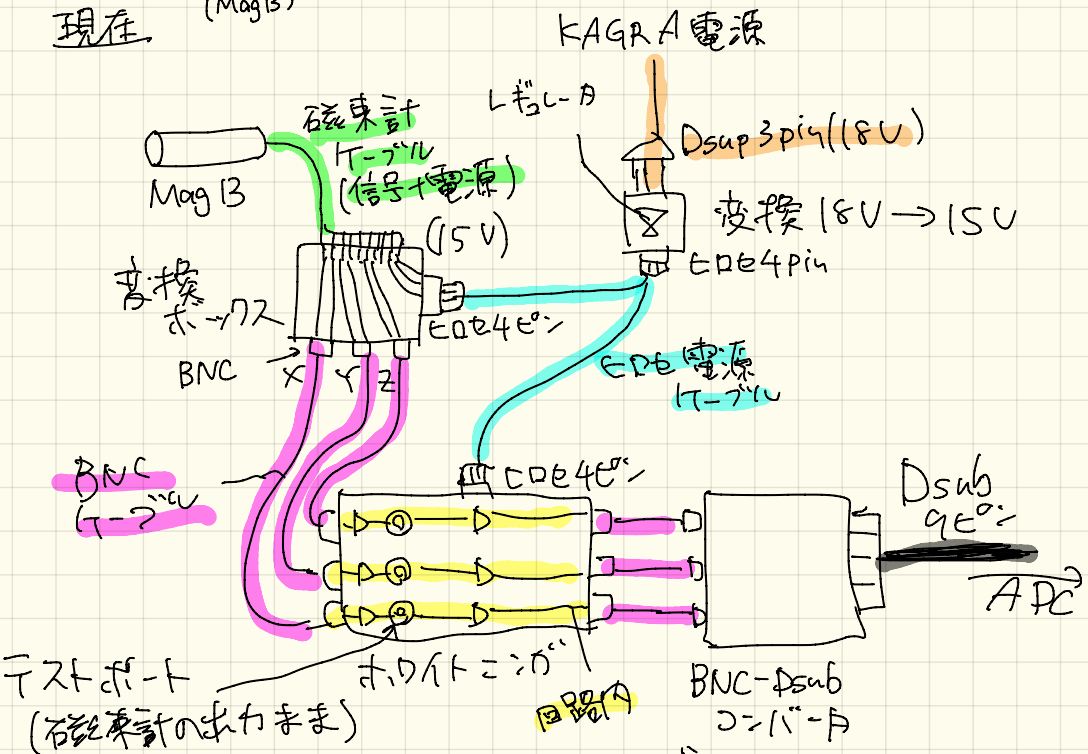
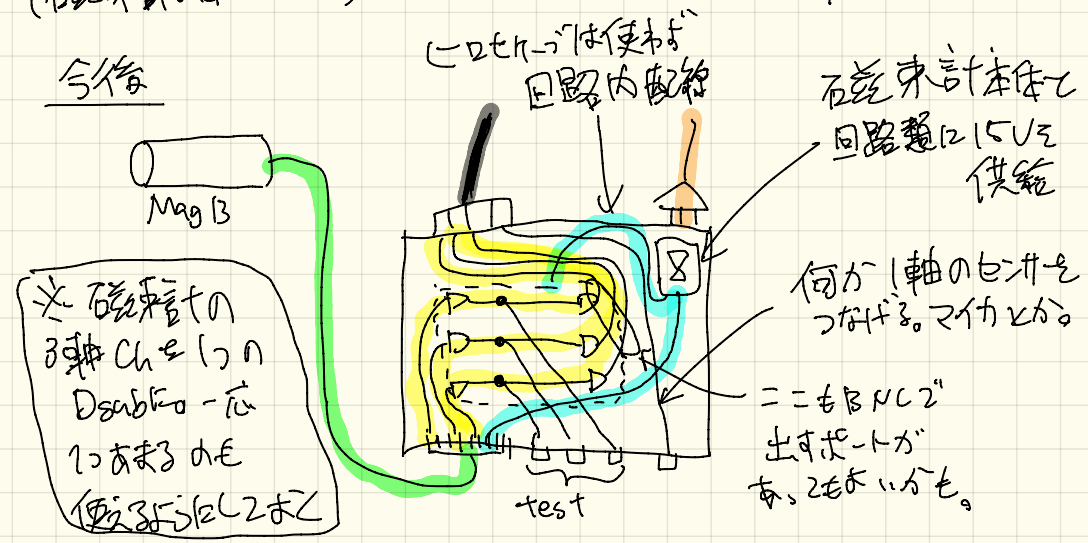
今後