EY BF下 ケーブル固定器具（案）

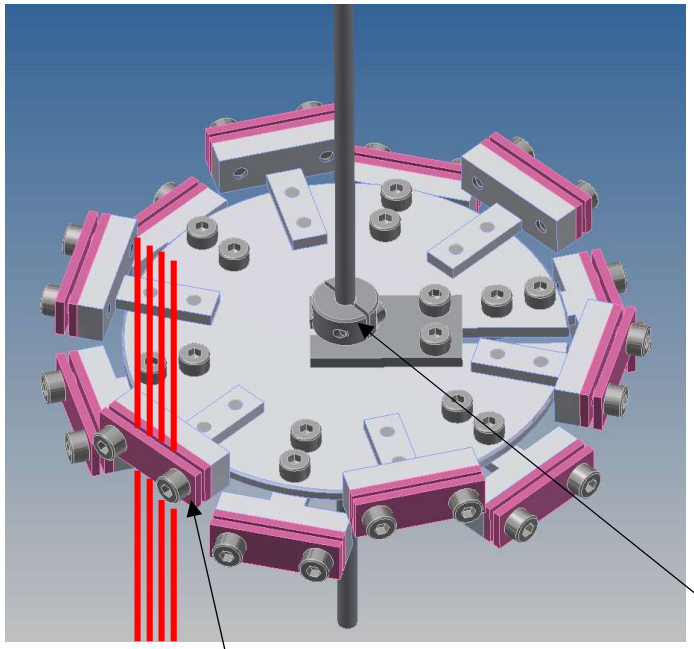

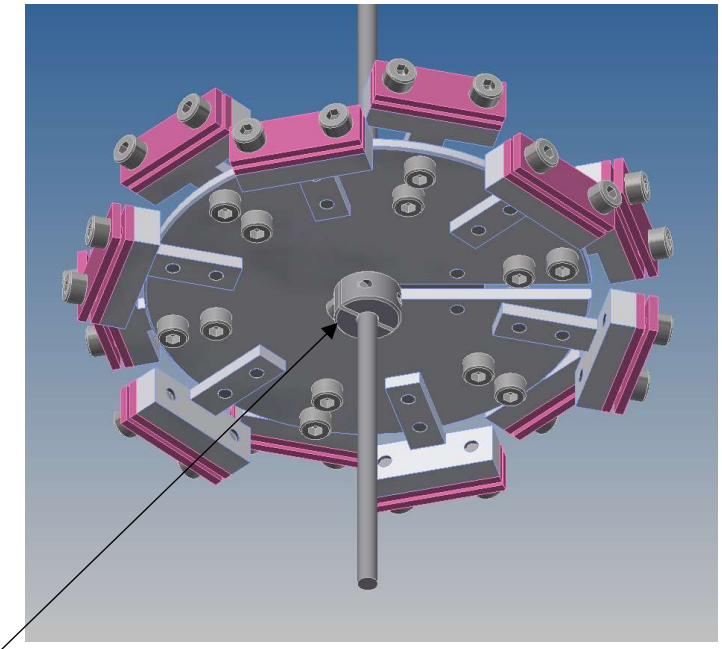

2枚のPEEK板の間にケーブルを通す

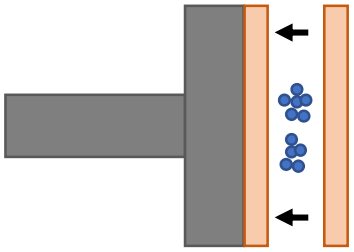

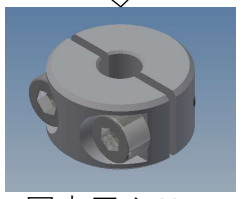

固定用カラー

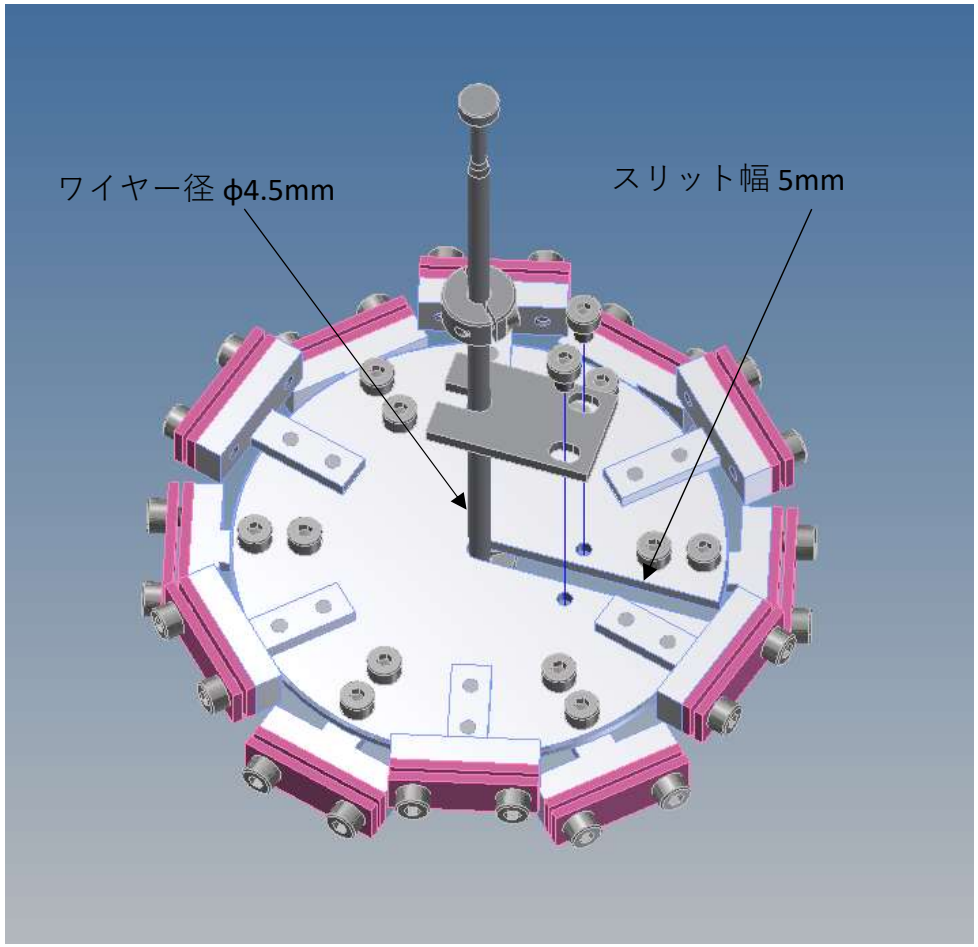
ワイヤー径 ϕ4.5mm
スリット幅 5mm

ワイヤーから取り外すとき

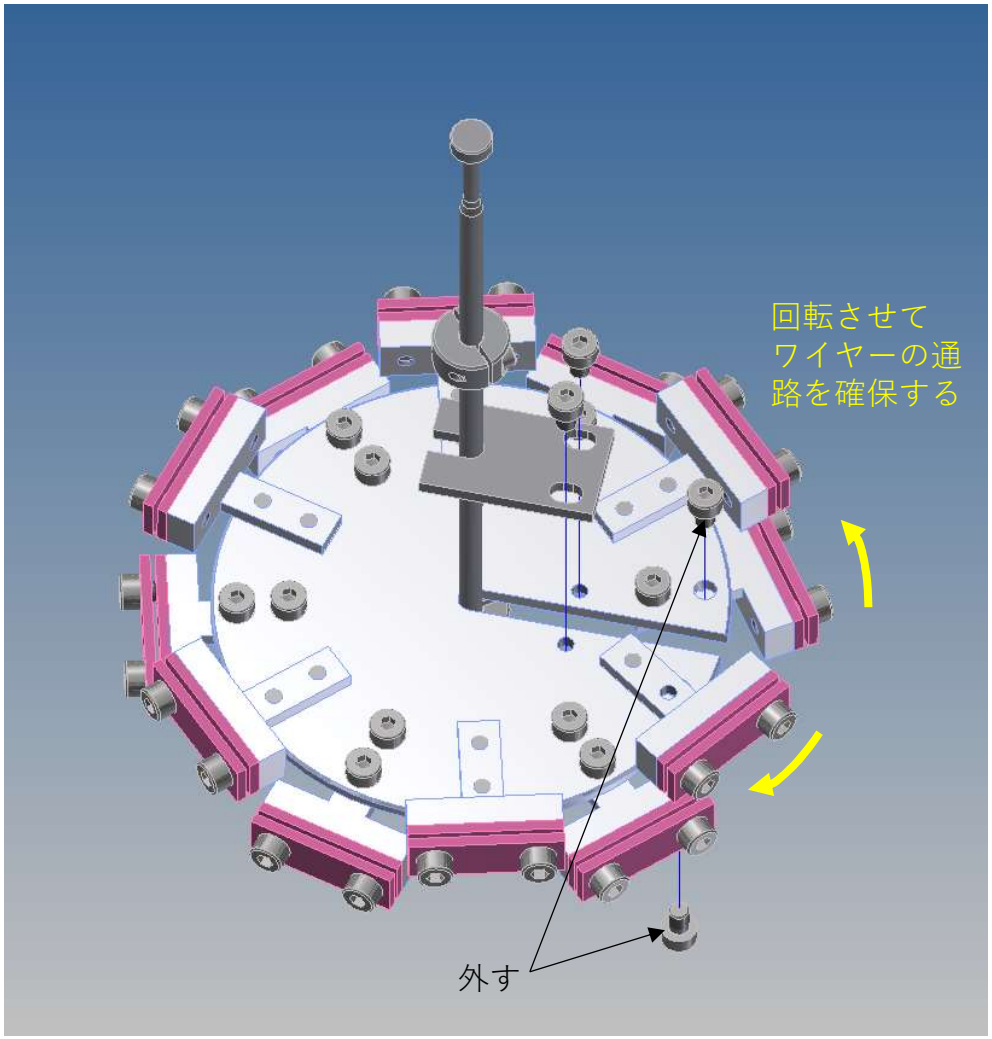

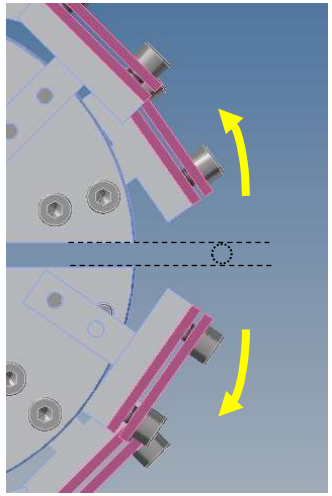
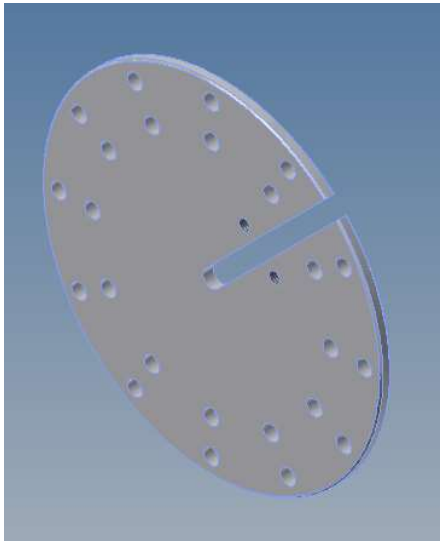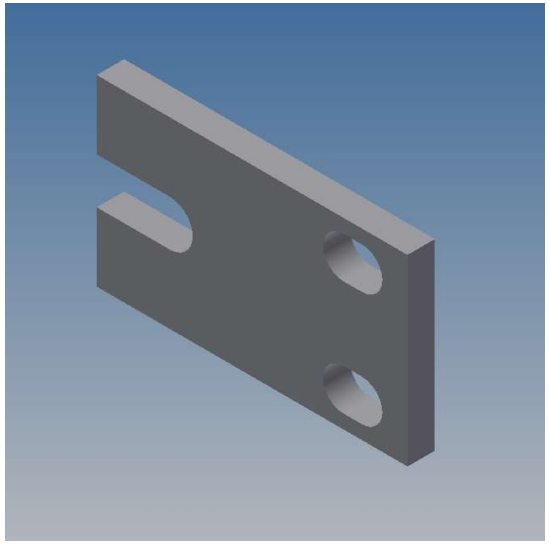
新規製作部品（各1個）